Pescara XL
115.0393.974
Chrom

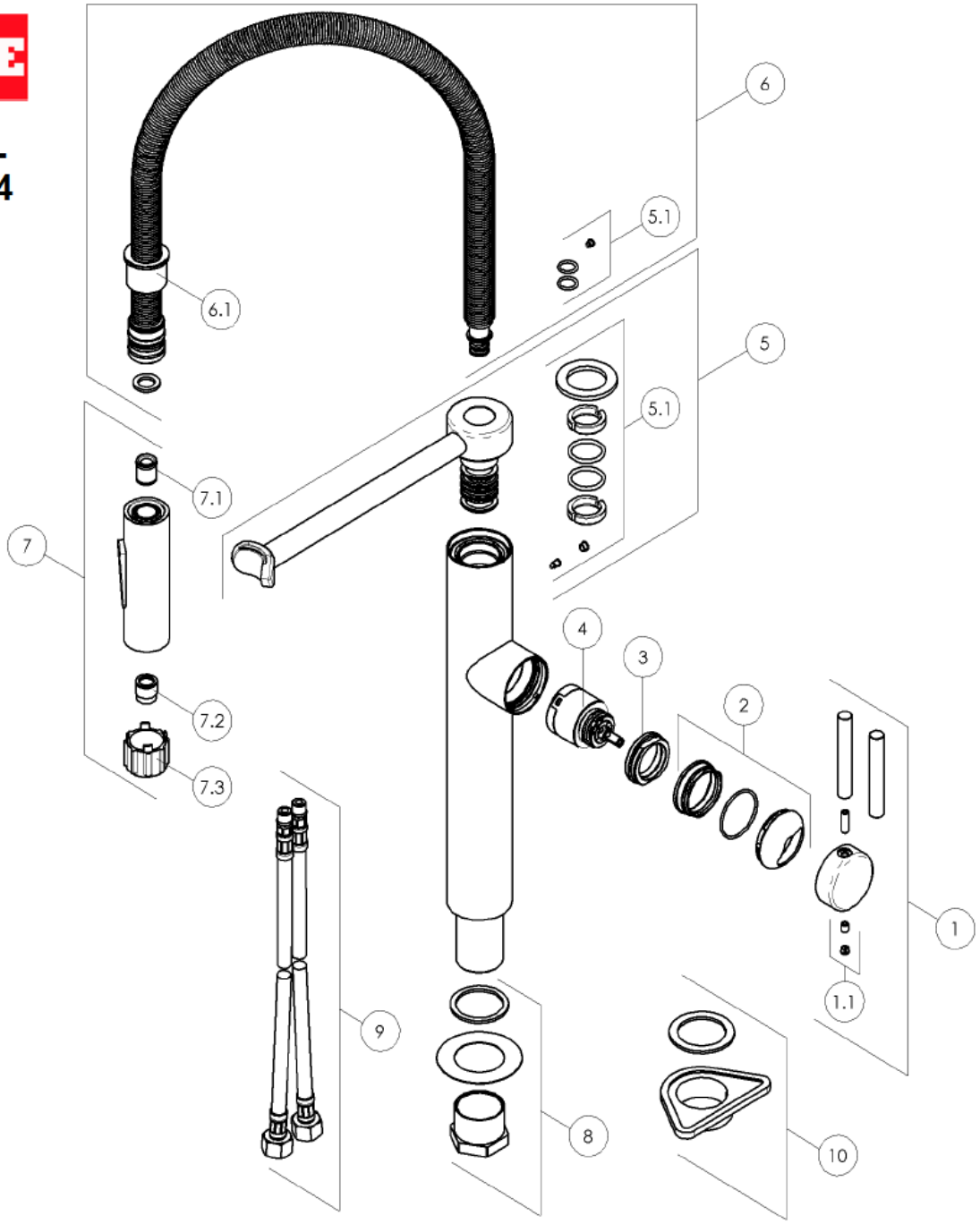

1	Bedienhebel	133.0494.337
1.1	Madenschraube Bedienhebel	133.0273.837
2	Abdeckring	133.0494.338
3	Verschraubung Kartusche	133.0182.334
4	Kartusche	133.0173.623
5	Halterung für Brauseschlauch und Kopf	133.0494.339
5.1	Dichtungen Schwenkauslauf	133.0494.340
6	Brauseschlauch	133.0494.351
6.1	Buchse für Brausekopf	133.0494.352
7	Brausekopf Chrom mit Schlüssel	133.0494.353
7.1	Rückschlagventil	133.0282.701
7.2	Strahlregler	133.0494.354
7.3	Schlüssel für Strahlregler	133.0494.355
8	Befestigungsset	133.0274.581
9	Flexschläuche kalt/warm Wasser	133.0274.959
10	Verstärkungsplatte	133.0060.428