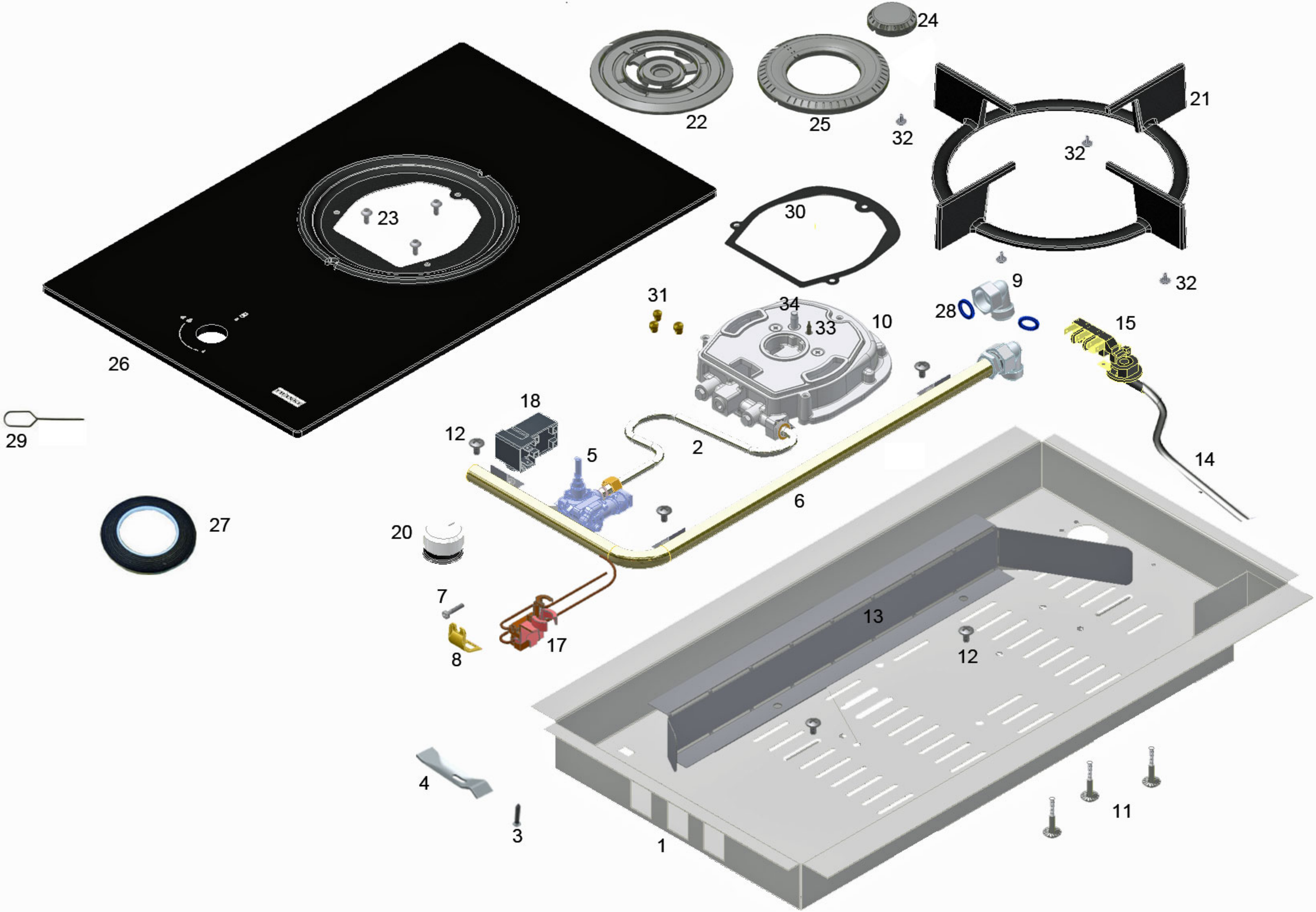

24
22
25
21
32
32
23
30
9
32
31
34
33
10
28
15
26
18
12
5
2
14
29
6
27
20
7
13
17
8
12
4
11
3
1