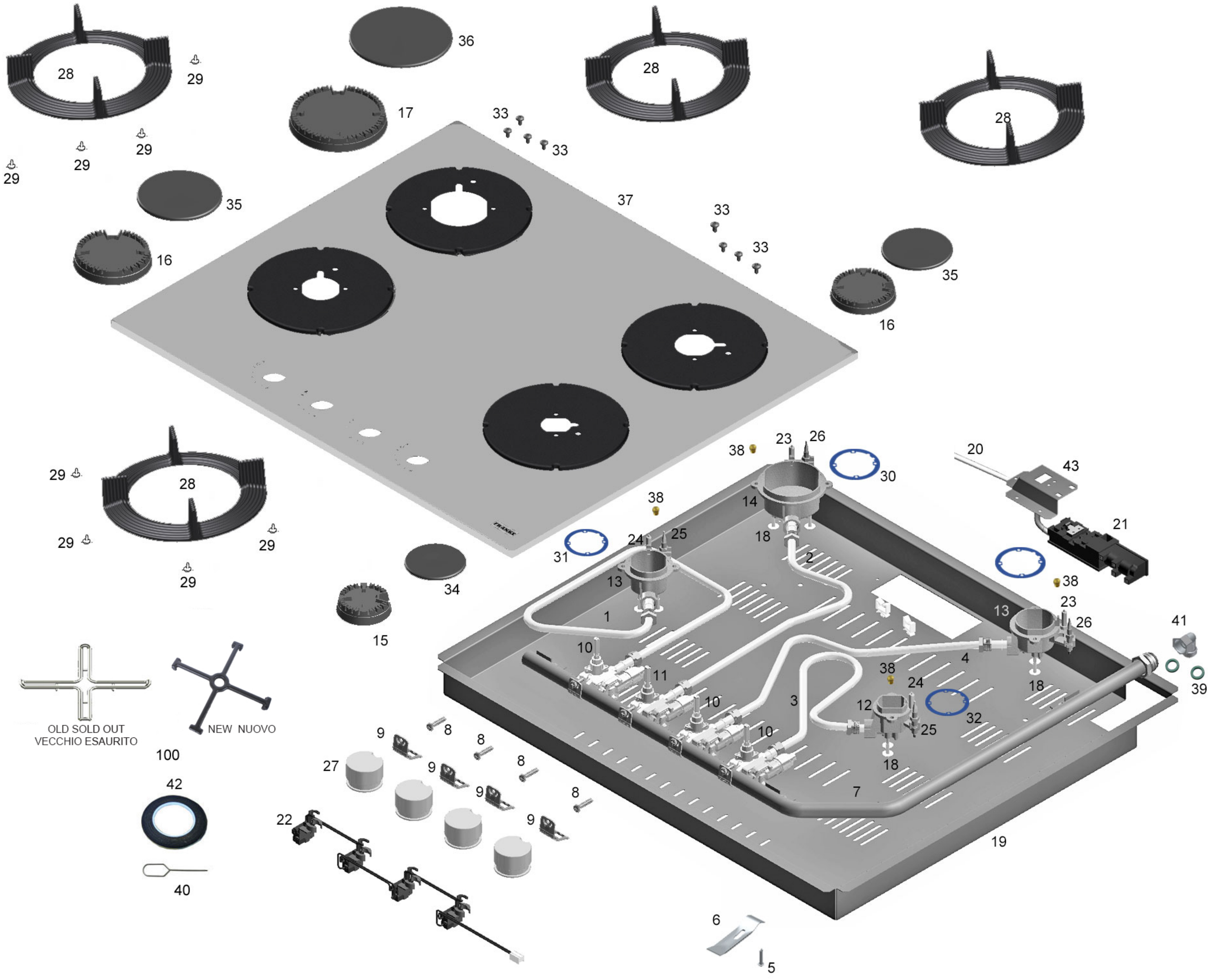

OLD SOLD OUT
VECCHIO ESAURITO
NEW NUOVO