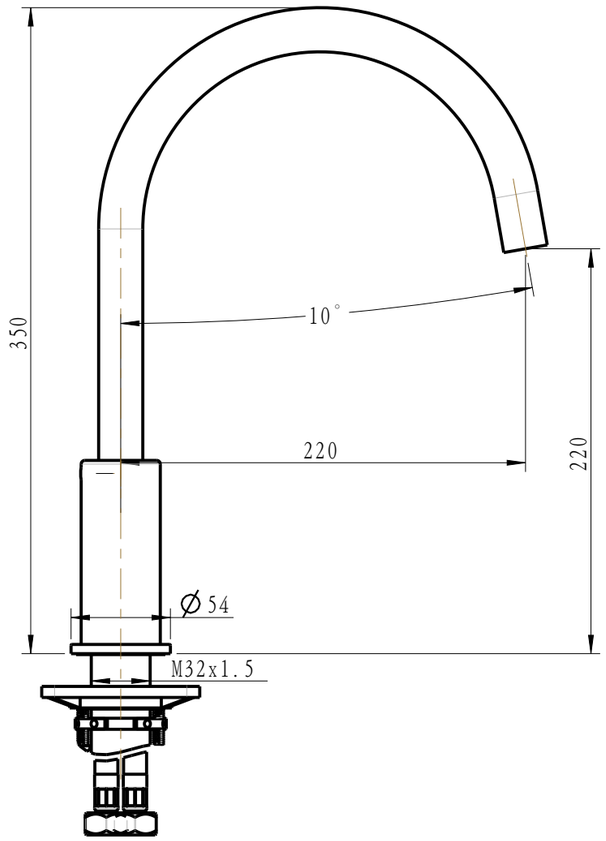
350
10°
220
220
Ø54
M32x1.5

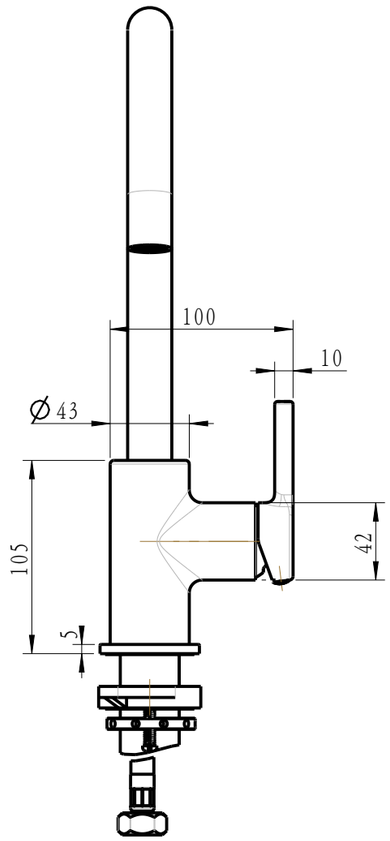
100
10
Ø43
105
42
5