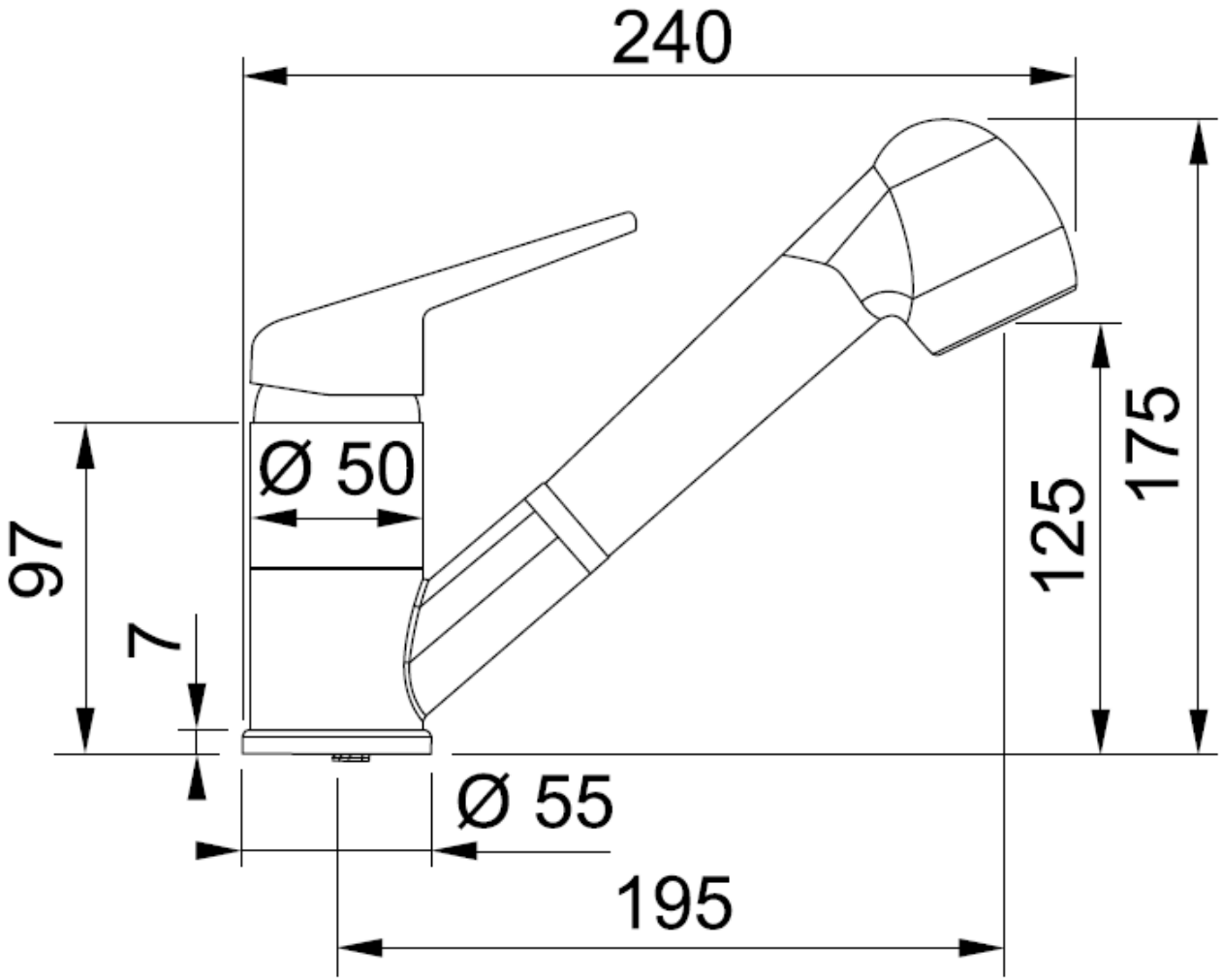
240
Ø 50
97
7
Ø 55
195
125
175