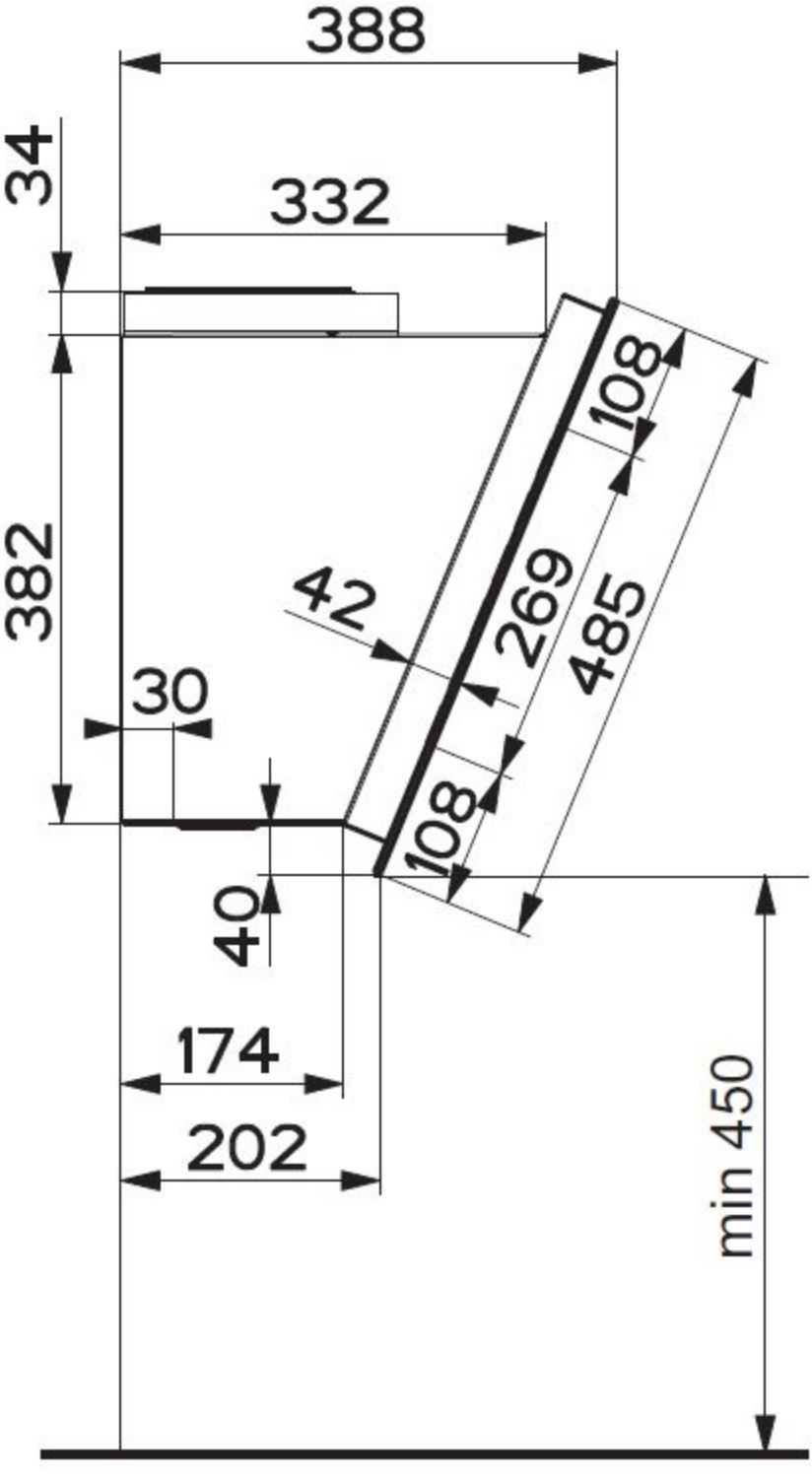
388
34
332
382
108
42
269
485
30
108
40
174
202
min 450