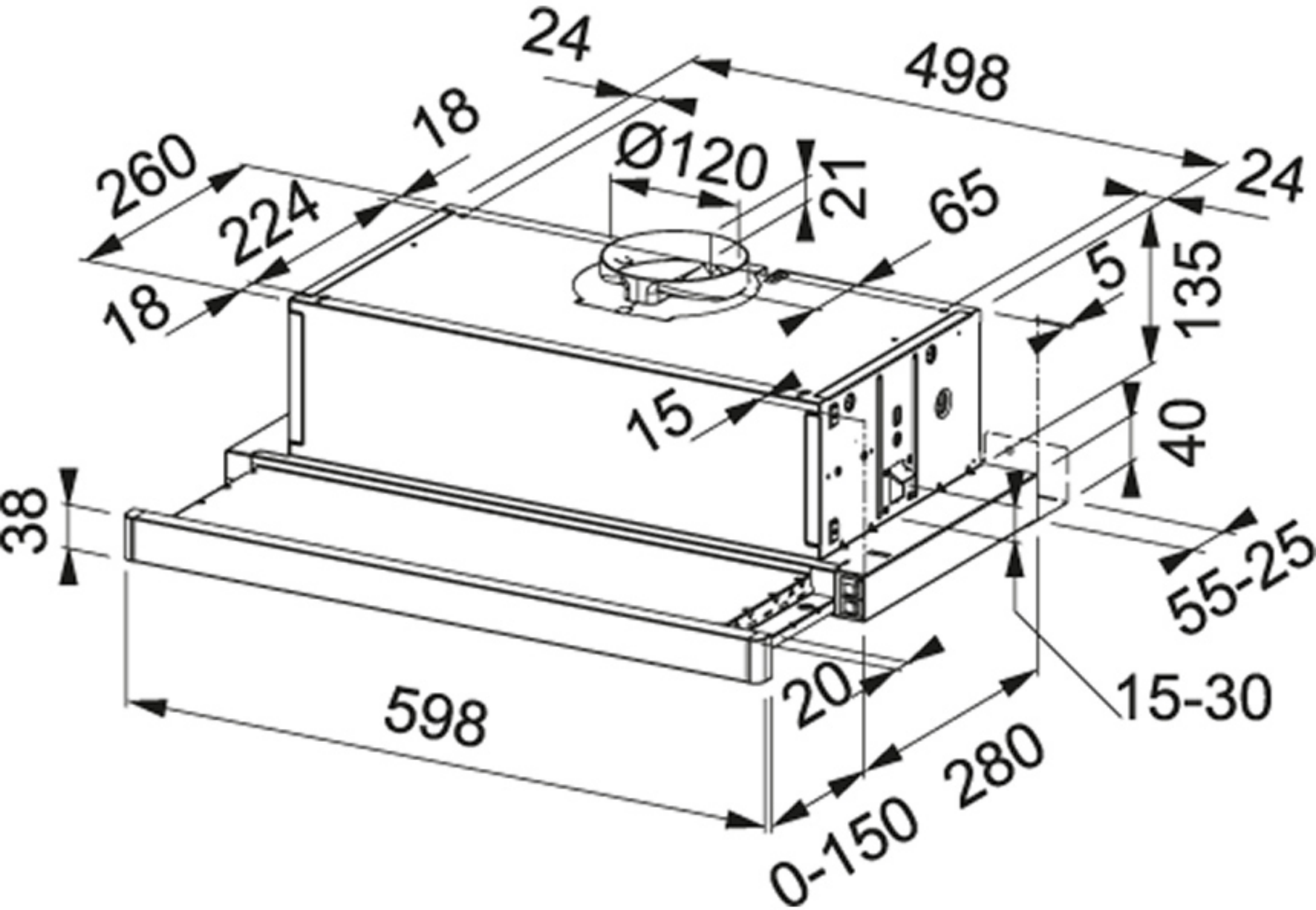
24
498
18
260
224
18
Ø120
21
65
24
5
135
15
40
38
55-25
20
15-30
598
280
0-150