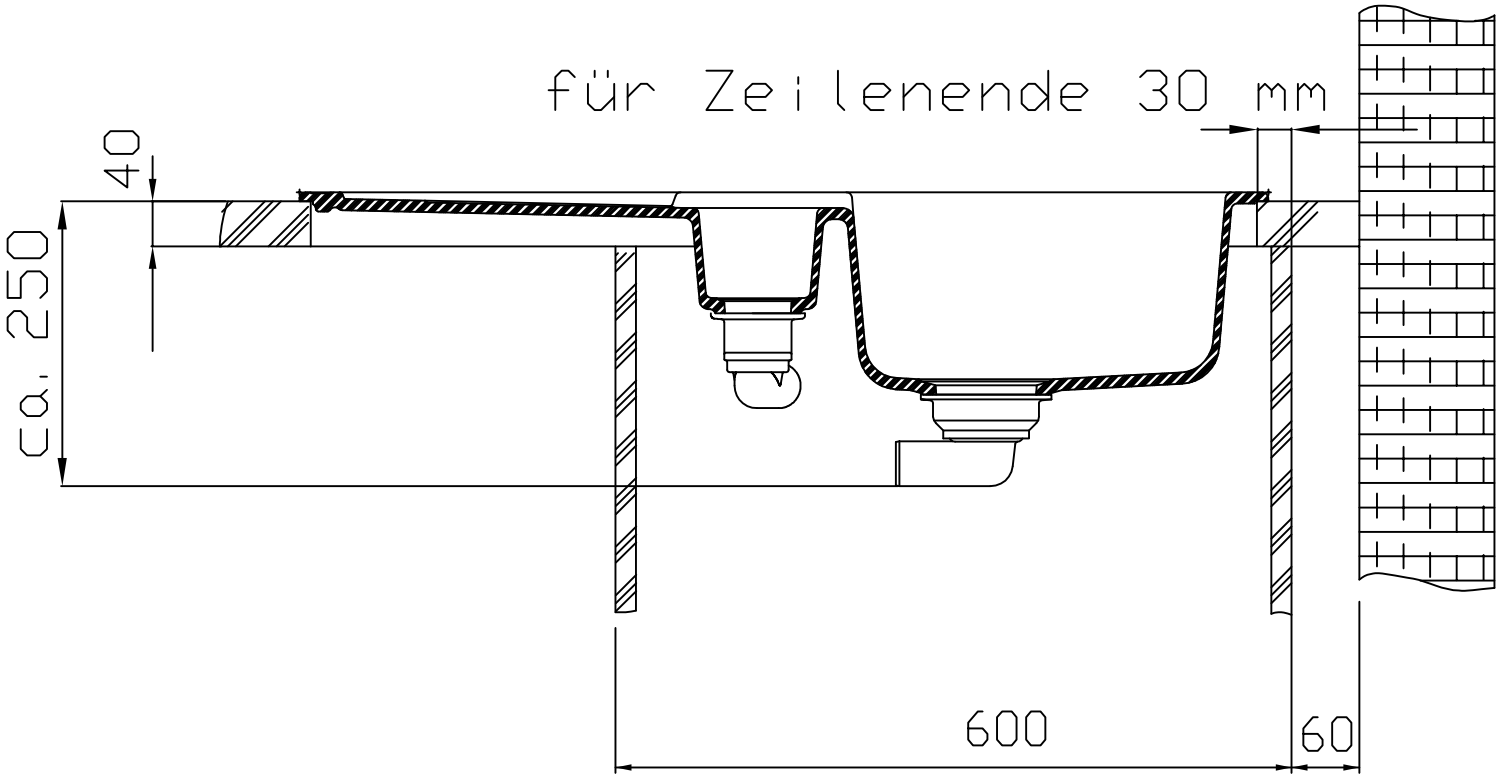

Schnitt STG 651 für Verkaufshandbuch

NIRO - Plan AG
für
Franke GmbH
Postfach 1135
79702 Bad Säckingen
Tel. 07761/52-0

FRANKE Küchentechnik

☐ Technik ☐ Qualität ☐ Design

Datum:	Drive: H	Group: ESP	User: ESP 01
17.06.14	Zeichnungsnummer:		
Visum: ak	ESP01. STG 651		