FRANKE

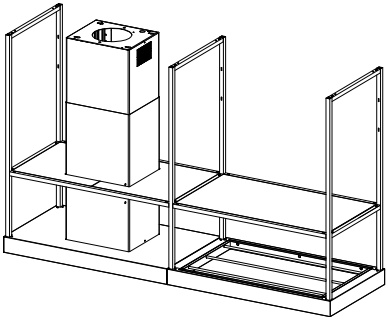

EN INSTALLATION MANUAL
DE INSTALLATIONSANLEITUNG
FR MANUEL D'INSTALLATION
NL INSTALLATIE-INSTRUCTIES
ES MANUAL DE INSTALACIÓN
PT LIVRO DE INSTRUÇÕES PARA INSTALAÇÃO
IT LIBRETTO DI INSTALLAZIONE
SV INSTALLATIONSHANDBOK
NO INSTALLASJONSVEILEDNING
FI ASENNUSOHJEET
DA INSTALLATIONSVEJLEDNING
RU РУКОВОДСТВО ПО УСТАНОВКЕ
ET PAIGALDUSJUHEND
LV UZSTĀDĪŠANAS ROKASGRĀMATA
LT ĮRENGIMO VADOVAS
UK ІНСТРУКЦІЯ ЗІ ВСТАНОВЛЕННЯ
HU ÜZEMBE HELYEZÉSI ÚTMUTATÓ
CZ NÁVOD K MONTÁŽI
RO MANUAL DE INSTALARE
PL INSTRUKCJA INSTALACJI
HR KNJIŽICE S UPUTAMA
SI NAVODILO ZA NAMESTITEV
GR ΟΔΗΓΊΕΣ ΕΓΚΑΤΆΣΤΑΣΗΣ
TR KURULUM KILAVUZU
SR УПУТСТВО ЗА ИНСТАЛИРАЊЕ
AR كتيب التركيب

FMY BK MATT F180

EN Warning! Before proceeding with installation, read the safety information in the User Manual.

DE Warnhinweis! Vor der Montage die in der Bedienungsanleitung enthaltenen Sicherheitsinformationen lesen.

FR Avertissement ! Avant de procéder à l'installation, veuillez lire les informations sur la sécurité contenues dans le manuel de l'utilisateur.

NL Waarschuwing! Lees de veiligheidsinformatie in de gebruikershandleiding alvorens het apparaat te installeren.

ES ¡Advertencia! Antes de proceder a la instalación, lea las indicaciones de seguridad del manual de instrucciones.

PT Aviso! Antes de proceder à instalação, leia a informação de segurança no Manual do Utilizador.

IT Avvertenza! Prima di procedere all'installazione, leggere le informazioni sulla sicurezza contenute nel Manuale d'uso.

SV Varning! Läs säkerhetsföreskrifterna i bruksanvisningen innan apparaten installeras.

NO Advarsel! Les sikkerhetsinstruksjonene i bruksveiledningen før apparatet installeres.

FI Varoitus! Ennen laitteen asentamista lue käyttöoppaassa olevat turvallisuustiedot.

DA Advarsel! Læs sikkerhedsreglerne i brugsanvisningen inden installation.

RU Предупреждение! Прежде чем приступить к установке, прочитайте информацию о безопасности в Инструкциях по эксплуатации.

ET Hoiatus! Enne paigaldamisega jatkamist lugege kasutusjuhendis toodud ohutusteavet.

LV Brīdinājums! Pirms uzstādīšanas, izlasīt drošības informāciju Ekspluatācijas instrukcijās.

LT Įspėjimas! Prieš pradėdami montavimo darbus, perskaitykite naudotojo vadove pateiktą saugumo informaciją.

UK Попередження. Перш ніж розпочинати встановлення, необхідно уважно прочитати інформацію з техніки безпеки, наведену в інструкції з експлуатації.

HU Figyelem! Az üzembe helyezéssel történő továbblépés előtt olvassa el a Felhasználói kézikönyvben található biztonsági tudnivalókat.

CZ Upozornění! Před zahájením instalace si přečtěte bezpečnostní informace v uživatelské příručce.

RO Avertisment! Înainte de a începe instalarea, citiți informațiile privind siguranța din Manualul de utilizare.

PL Ostrzeżenie! Przed przystąpieniem do instalacji należy przeczytać informacje dotyczące bezpieczeństwa znajdujące się w instrukcji obsługi.

HR Upozorenje! Pročitajte informacije koje se odnose na zaštitu u priručniku za korištenje prije nego proslijedite s instalacijom.

SI Opozorilo: Pred vgradnjo preberite varnostna navodila v navodilih za uporabo.

GR Προειδοποίηση! Πριν προβείτε στην εγκατάσταση, διαβάστε τις οδηγίες ασφαλείας στο Εγχειρίδιο Χρήστη.

TR Uyarı! Montaja başlamadan evvel, Kullanıcı El Kitabındaki güvenlik bilgisini okuyun.

SR Упозорење! Пре почетка инсталације прочитајте безбедносне информације у корисничком упутству.

AR تحذير! قبل متابعة التثبيت ، اقرأ معلومات السلامة في دليل المستخدم.

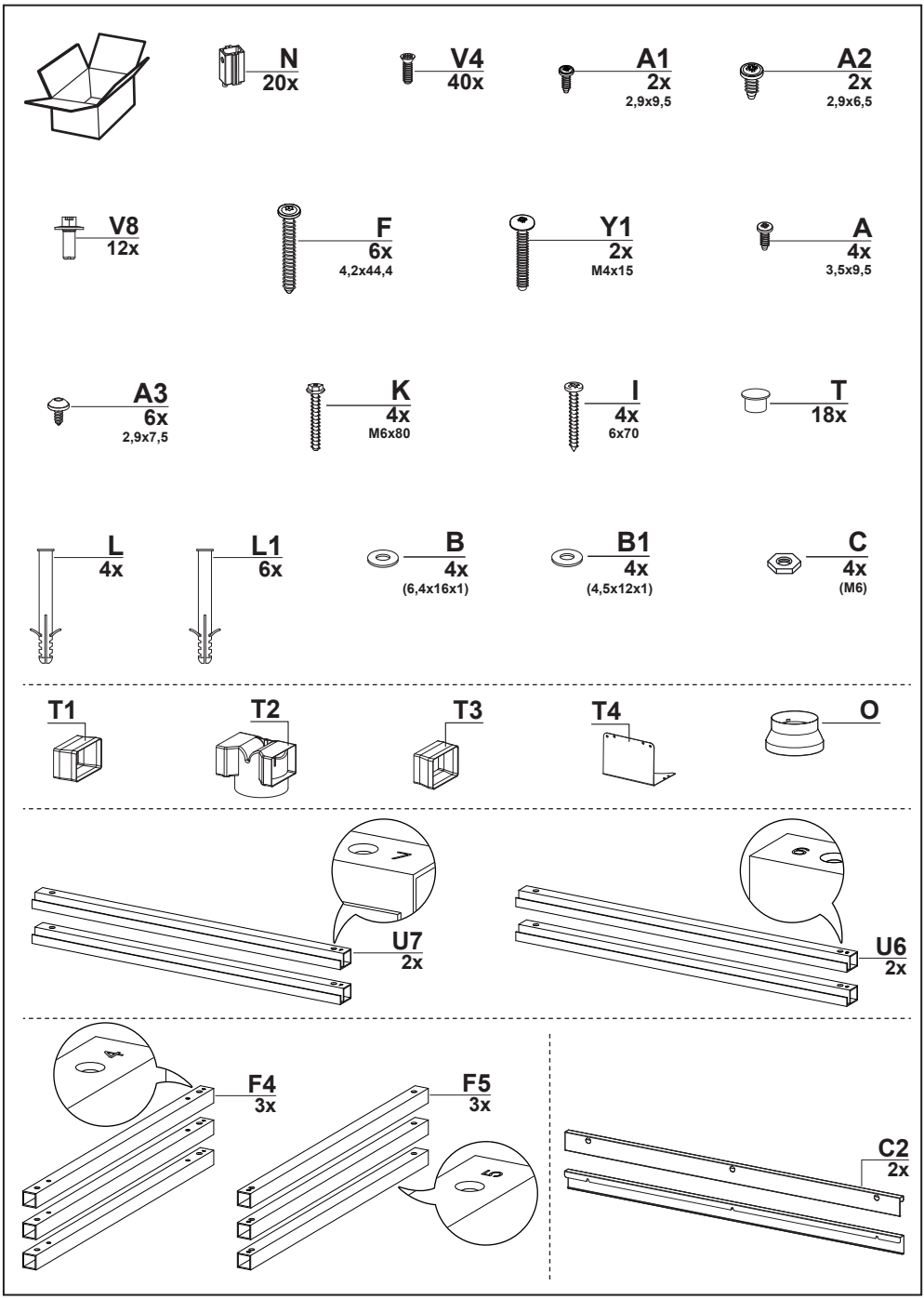
N
20x
V4
40x
A1
2x
2,9x9,5
A2
2x
2,9x6,5
V8
12x
F
6x
4,2x44,4
Y1
2x
M4x15
A
4x
3,5x9,5
A3
6x
2,9x7,5
K
4x
M6x80
I
4x
6x70
T
18x
L
4x
L1
6x
B
4x
(6,4x16x1)
B1
4x
(4,5x12x1)
C
4x
(M6)
T1
T2
T3
T4
O
U7
2x
U6
2x
F4
3x
F5
3x
C2
2x

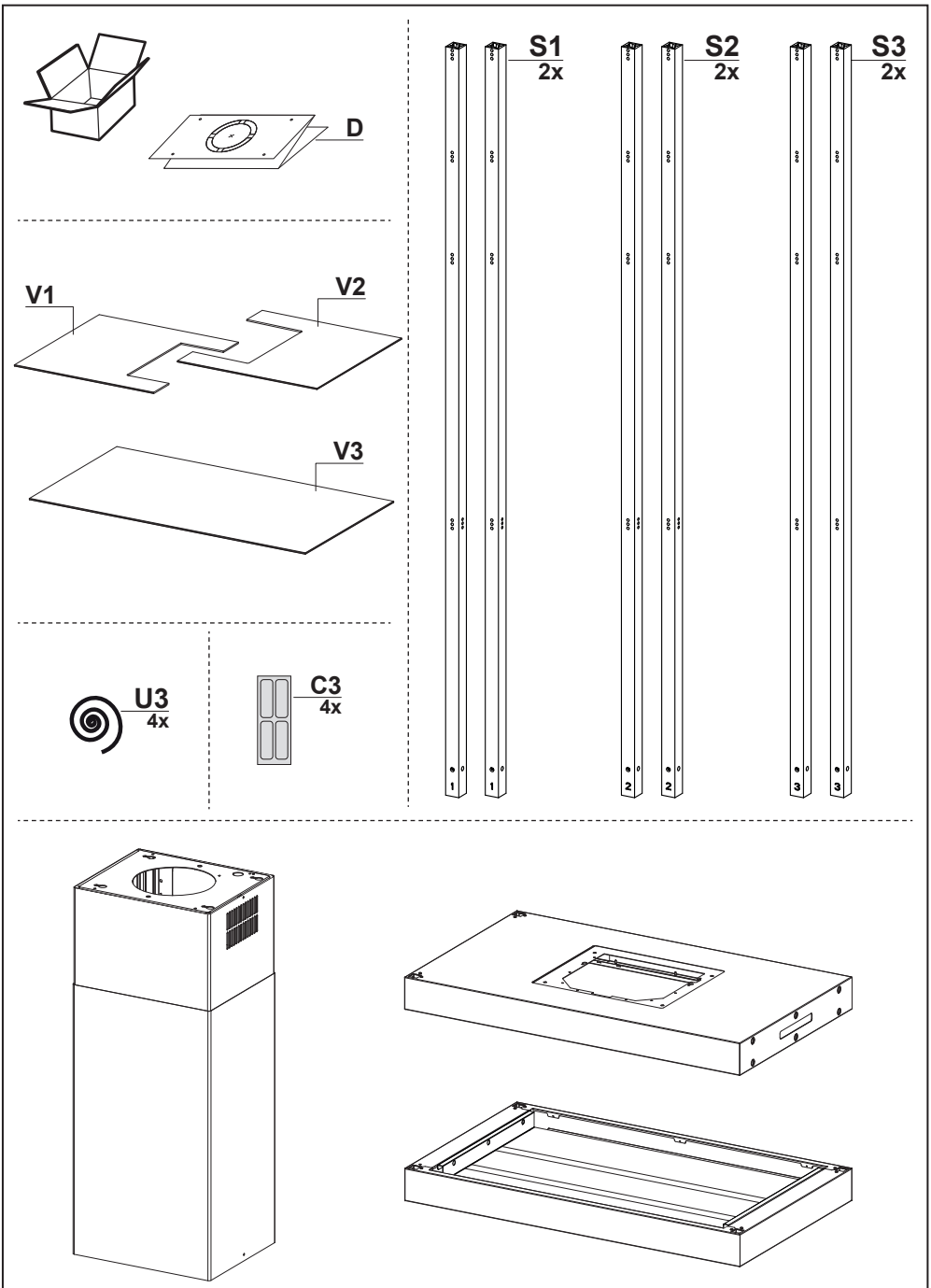
D
V1
V2
V3
U3
4x
C3
4x
S1
2x
S2
2x
S3
2x

2x
ø 120 mm
ø 150 mm

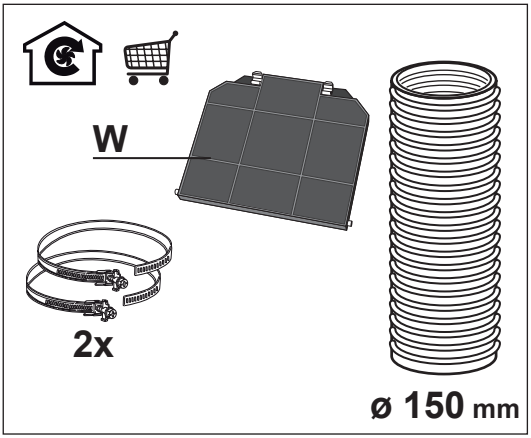
W
2x
ø 150 mm

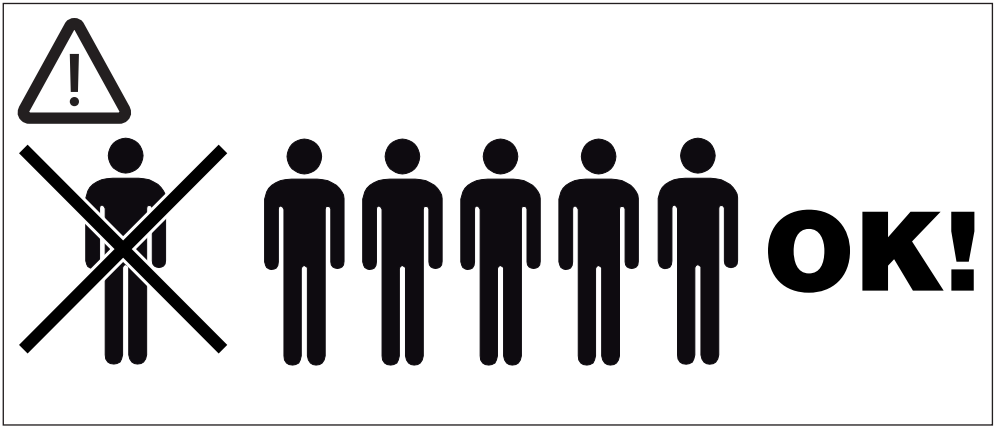
OK!

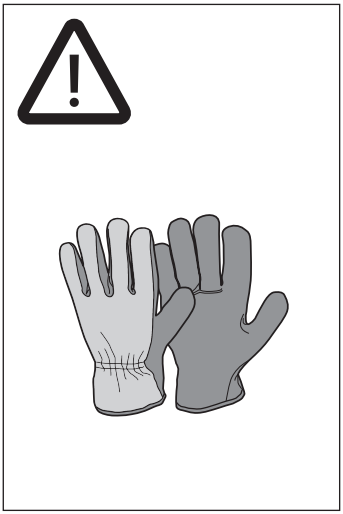

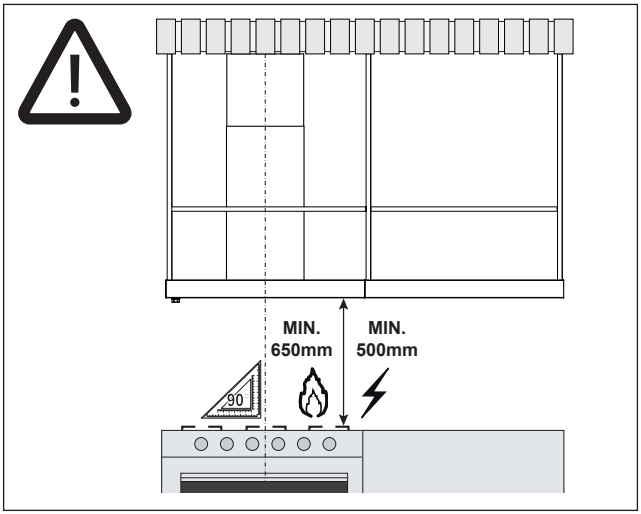
MIN.
650mm
MIN.
500mm
90

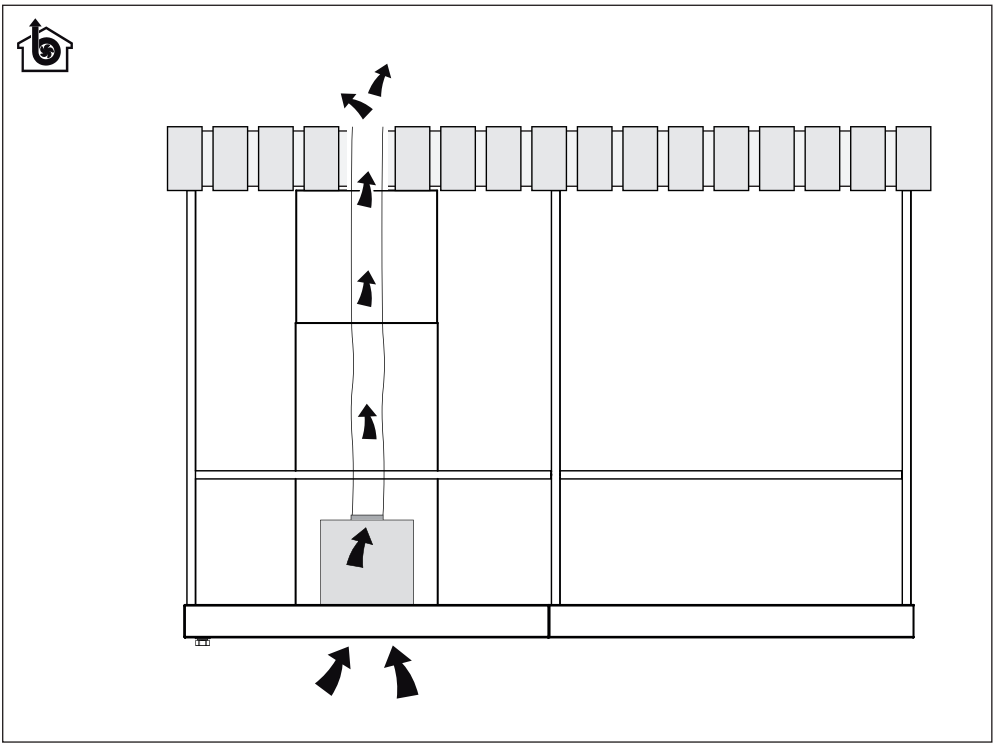

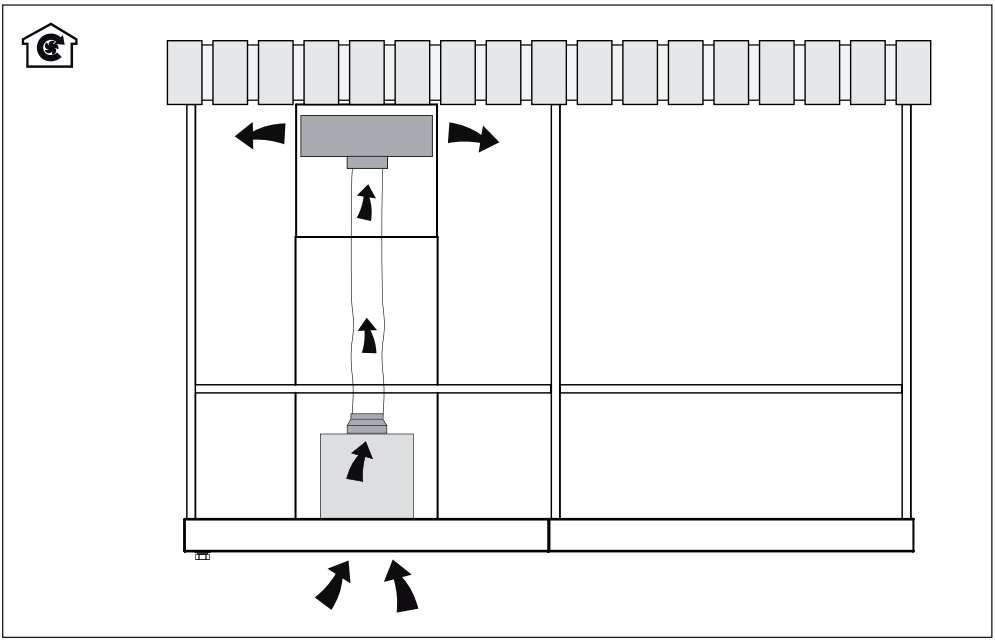

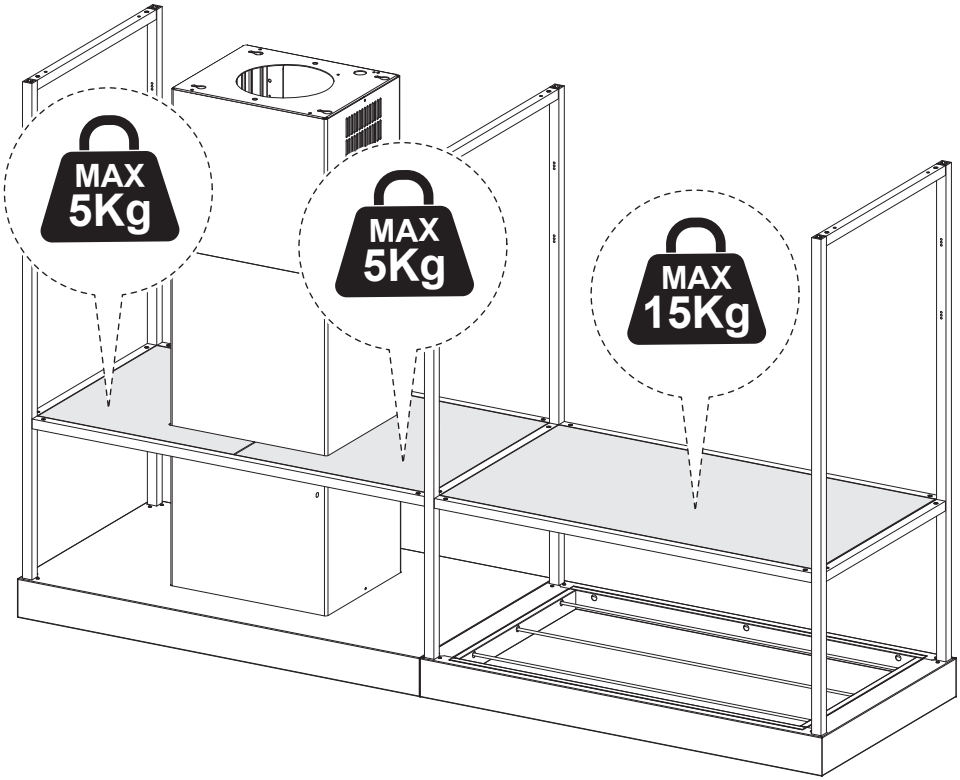
MAX
5Kg
MAX
5Kg
MAX
15Kg

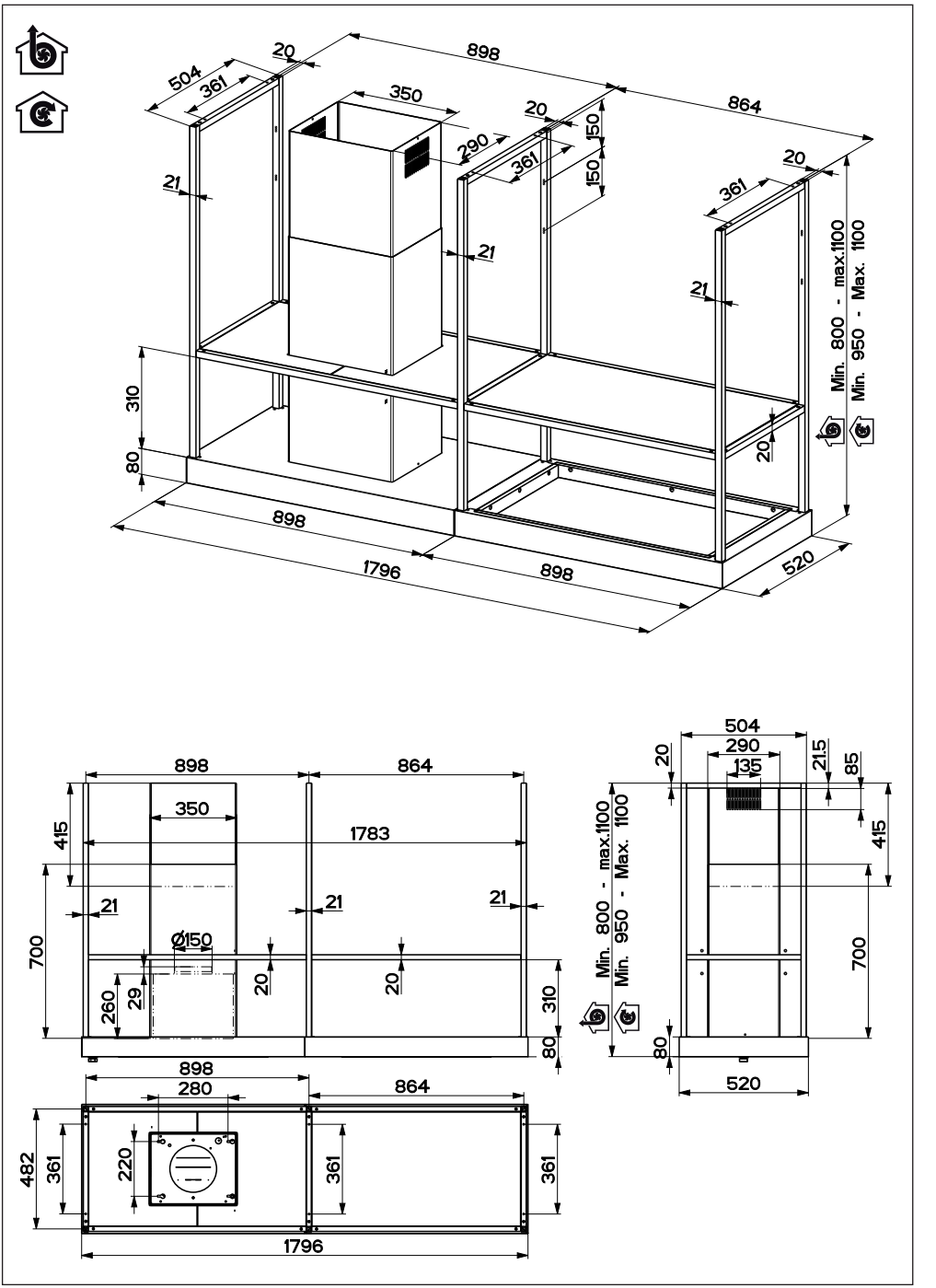
898
864
504
361
20
350
290
361
150
150
21
21
21
361
20
310
80
20
898
1796
898
520
Min. 800 - max.1100
Min. 950 - Max. 1100
898
864
350
1783
415
700
21
21
21
Ø150
260
29
20
20
310
80
898
280
864
482
361
220
361
361
1796
504
290
135
20
21.5
85
415
700
80
520
Min. 800 - max.1100
Min. 950 - Max. 1100

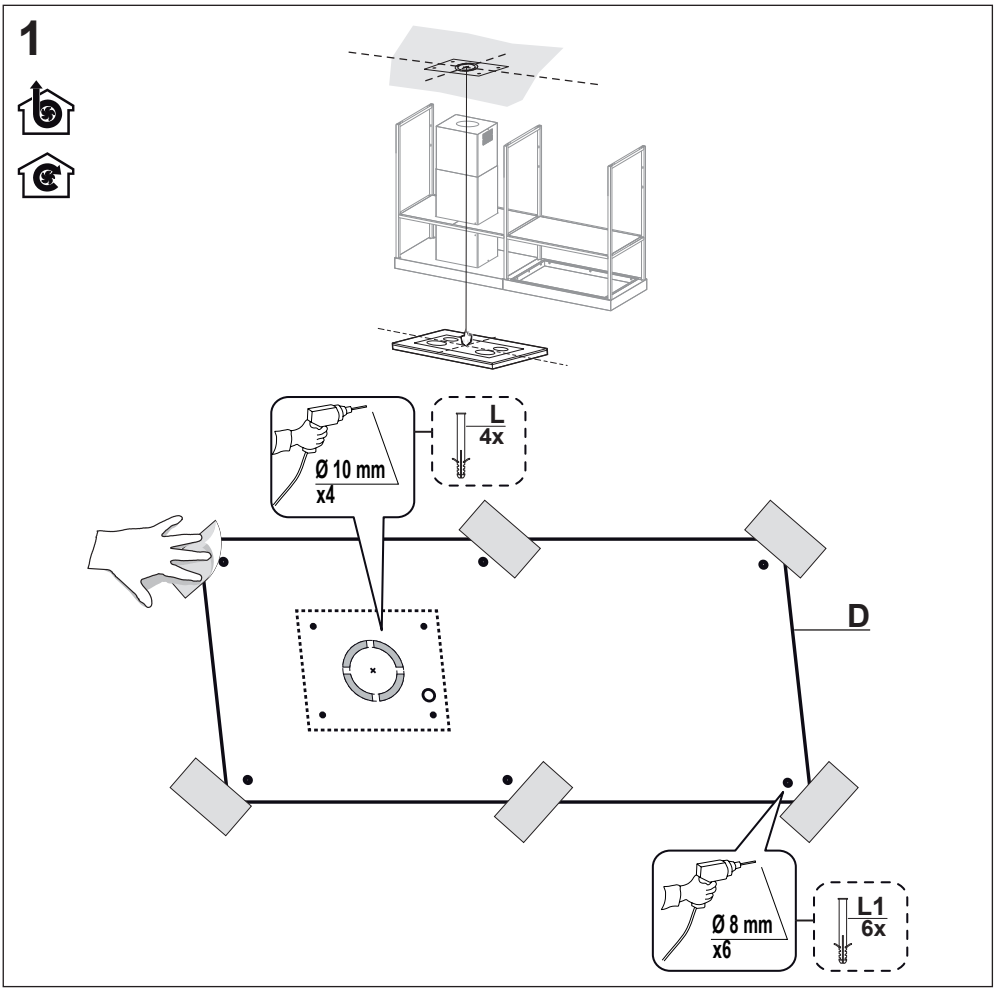
1
Ø 10 mm
x4
L
4x
D
Ø 8 mm
x6
L1
6x

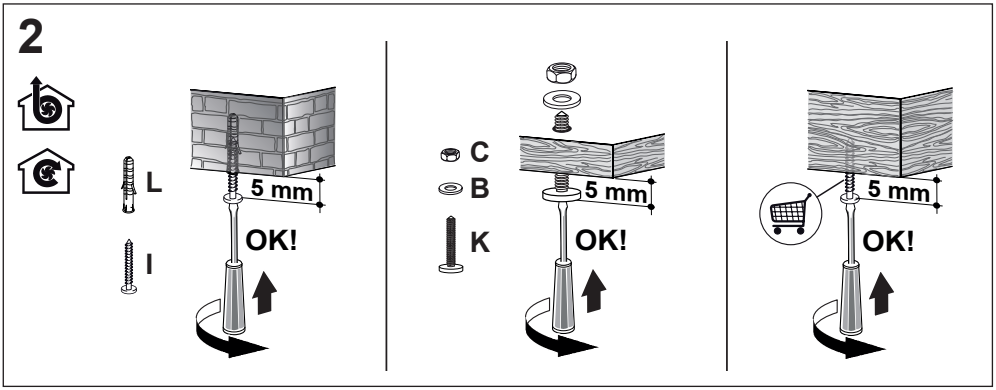
2
L
I
5 mm
OK!
C
B
K
5 mm
OK!
5 mm
OK!

3

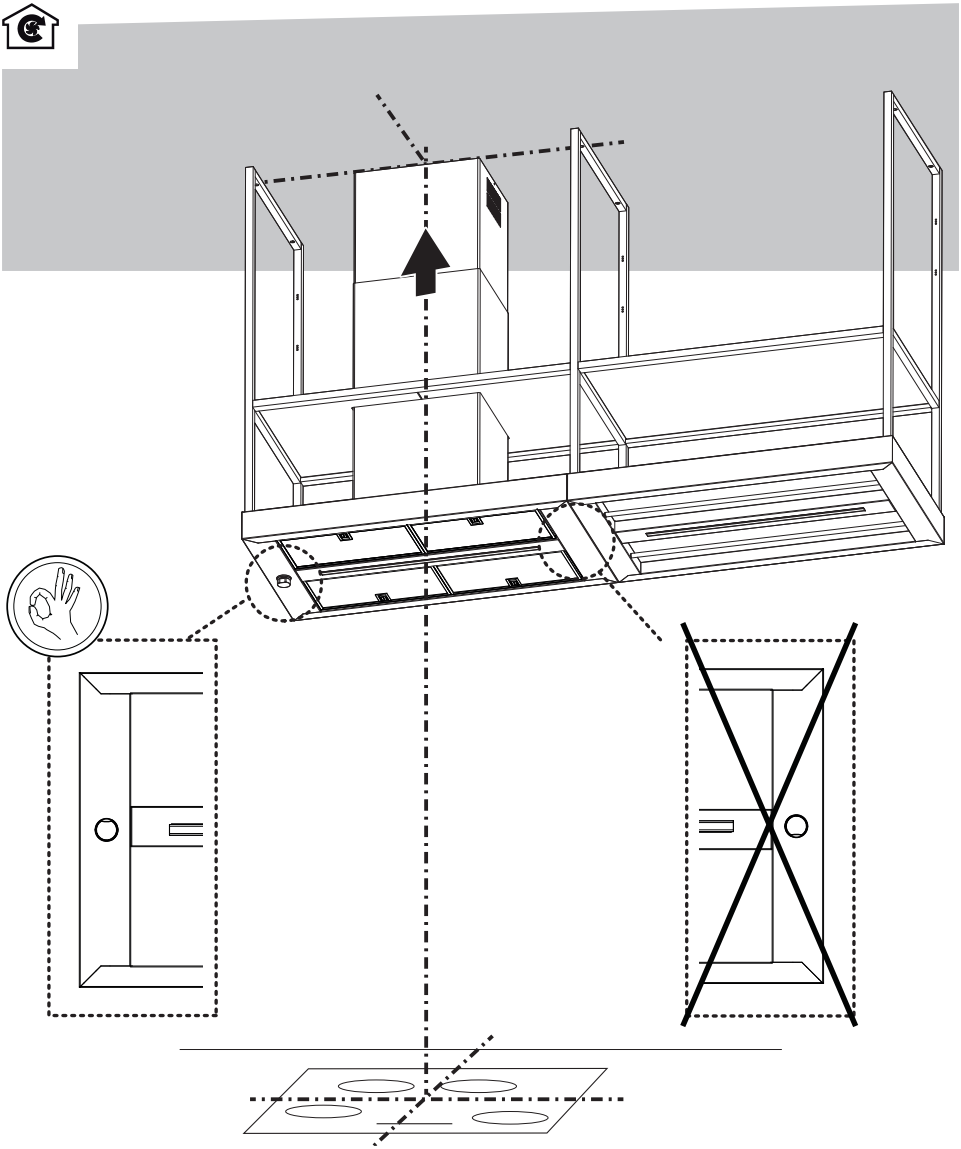

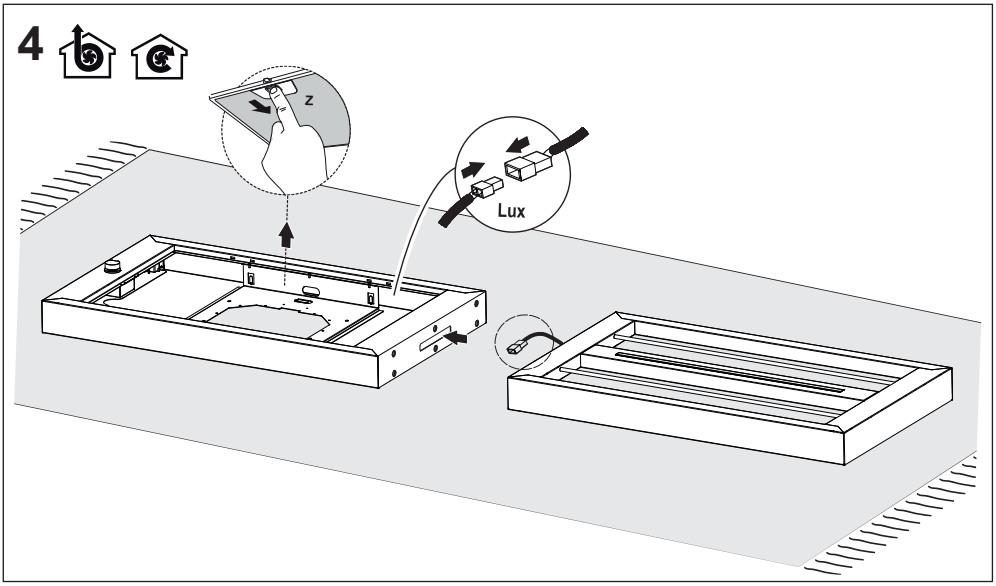
4
z
Lux

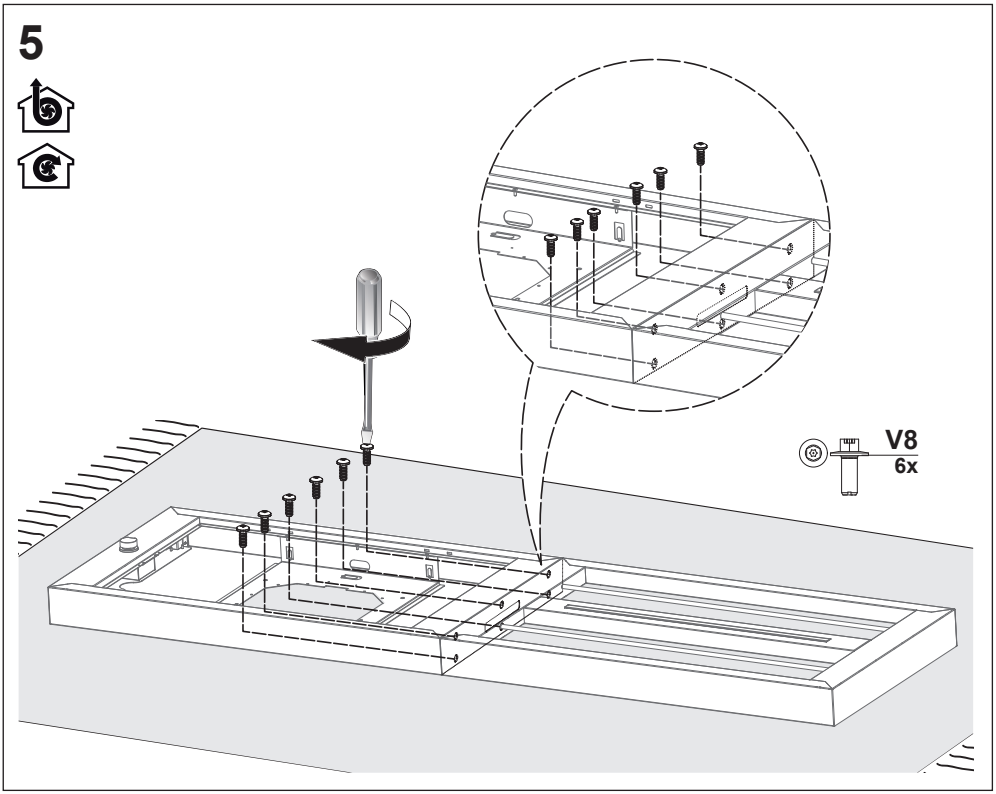
5
V8
6x

6

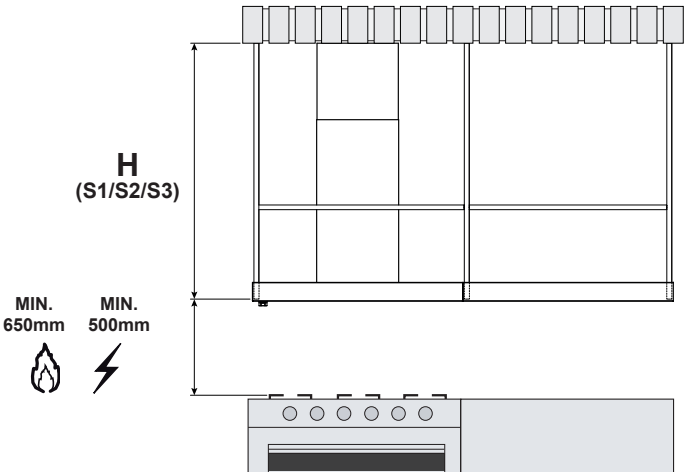
H
(S1/S2/S3)
MIN.
650mm
MIN.
500mm

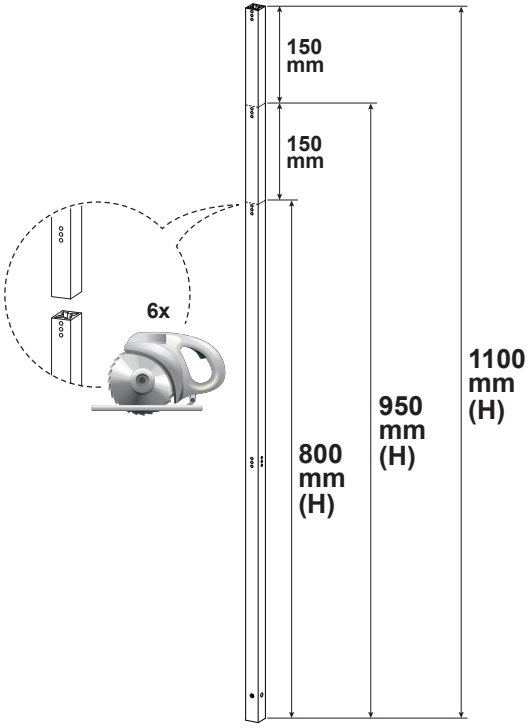
150
mm
150
mm
6x
800
mm
(H)
950
mm
(H)
1100
mm
(H)

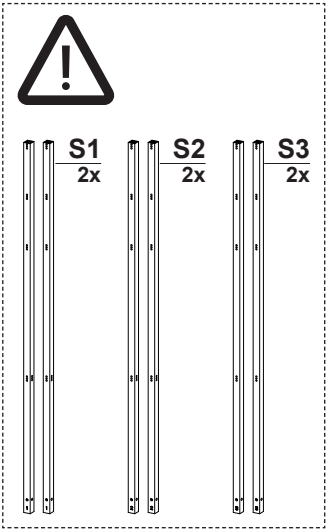
S1
2x
S2
2x
S3
2x

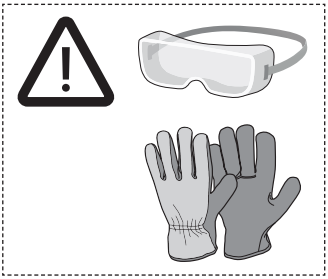

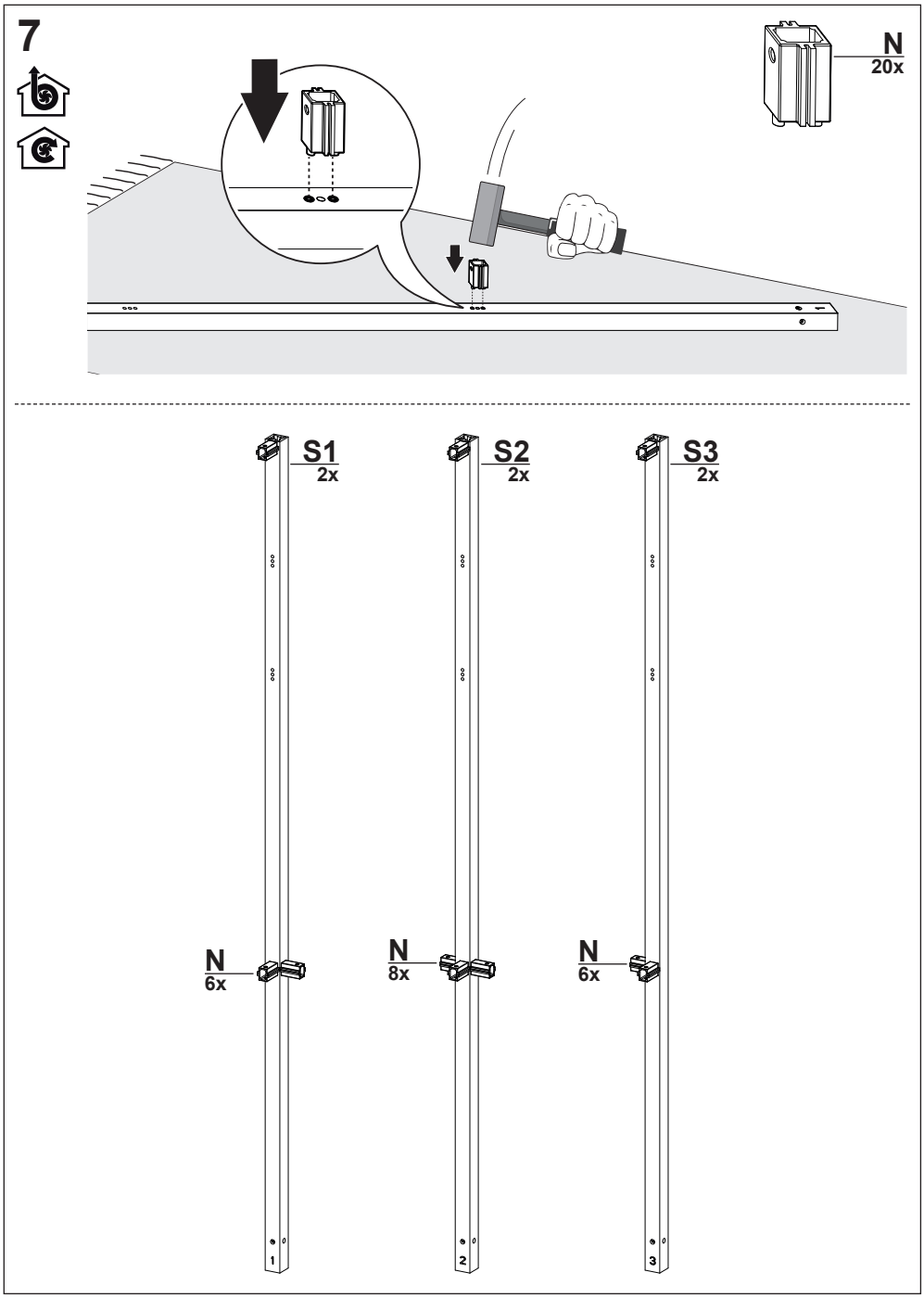
7
N
20x
S1
2x
S2
2x
S3
2x
N
6x
N
8x
N
6x
1
2
3

8

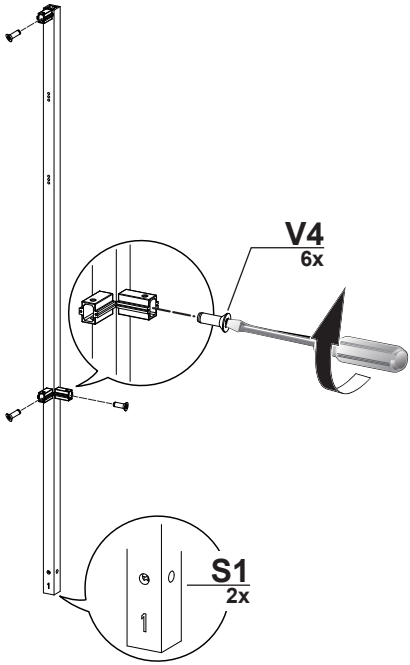

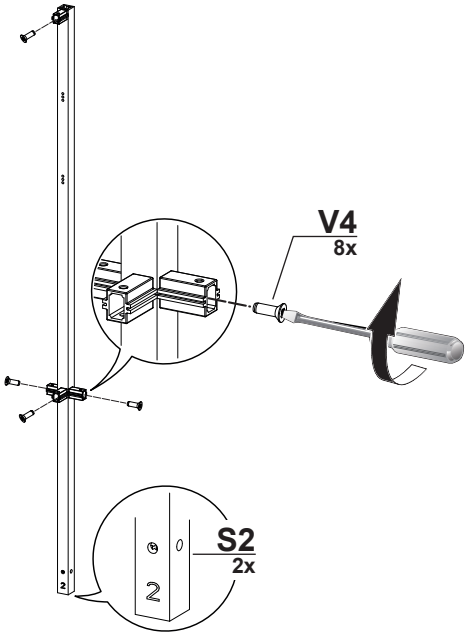

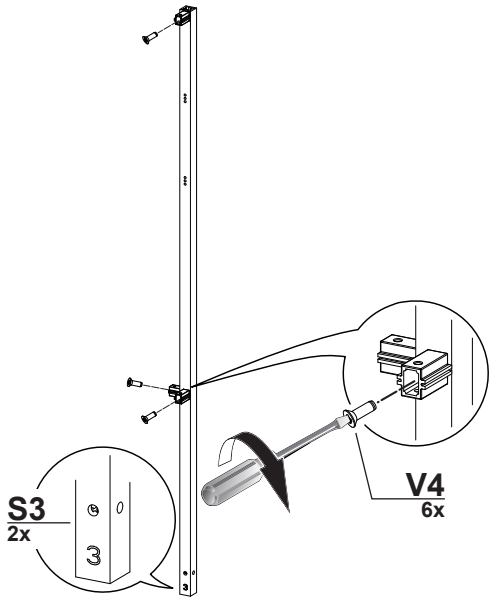

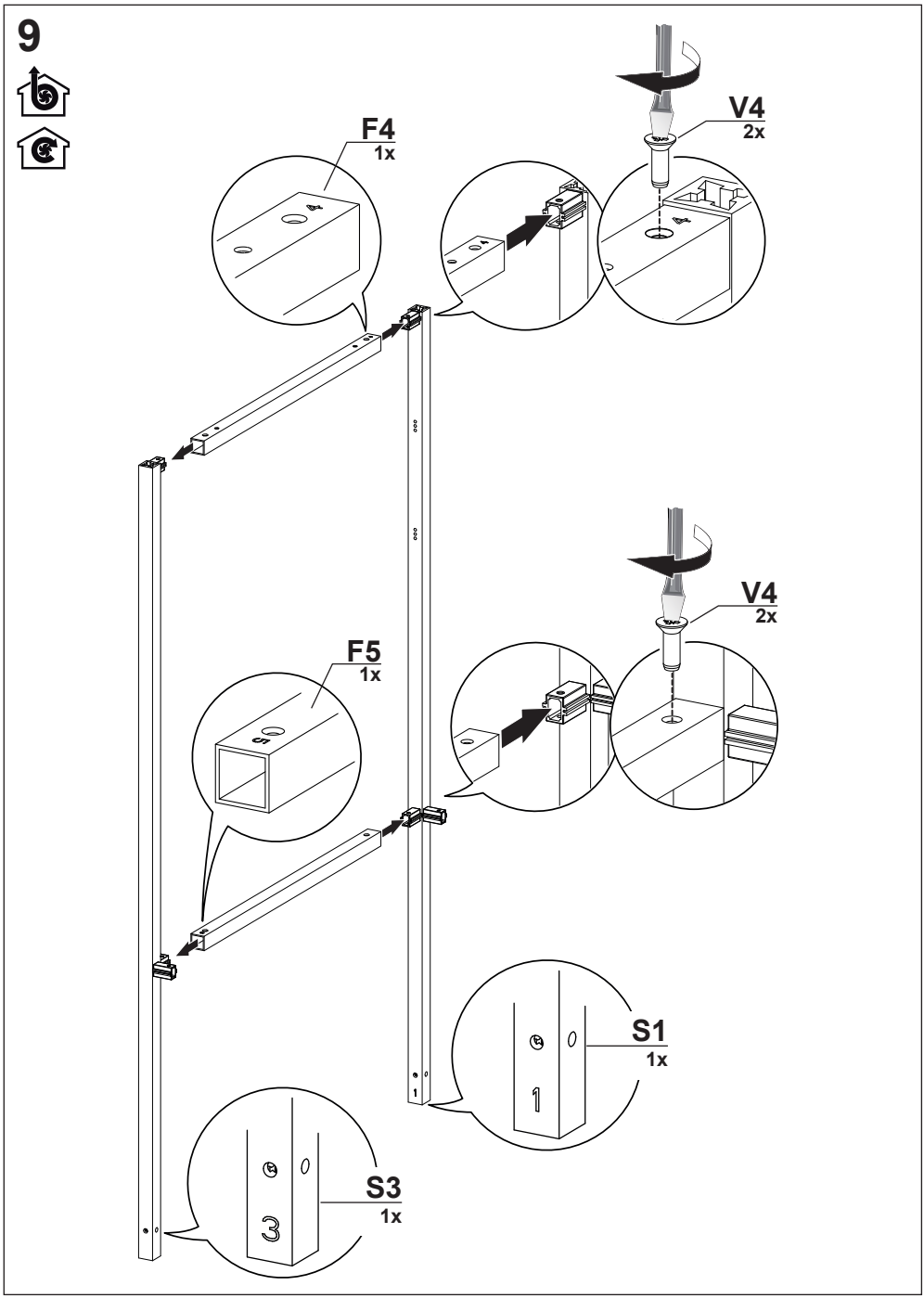
9
F4
1x
V4
2x
F5
1x
V4
2x
S1
1x
S3
1x

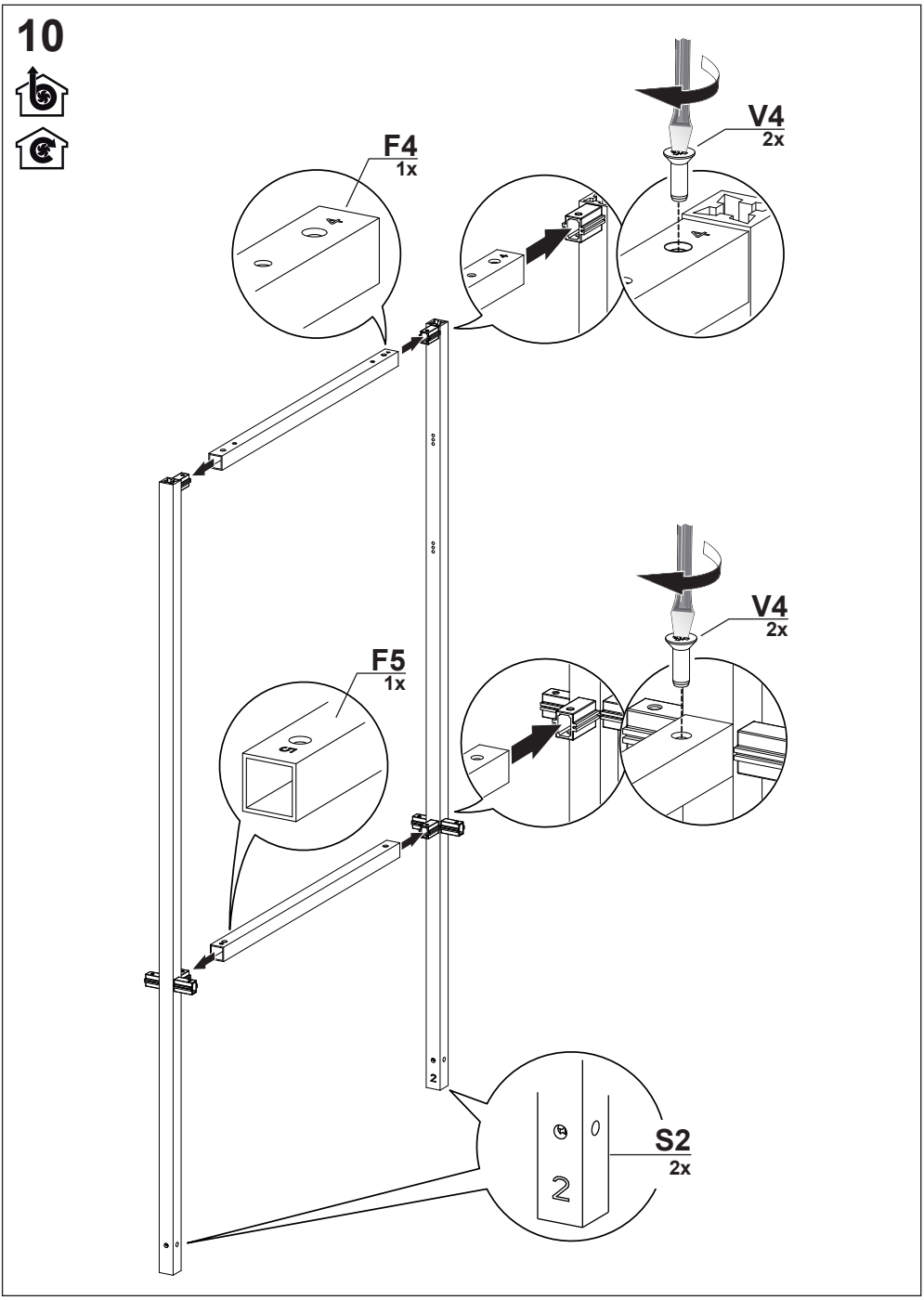
10
F4
1x
V4
2x
F5
1x
V4
2x
S2
2x

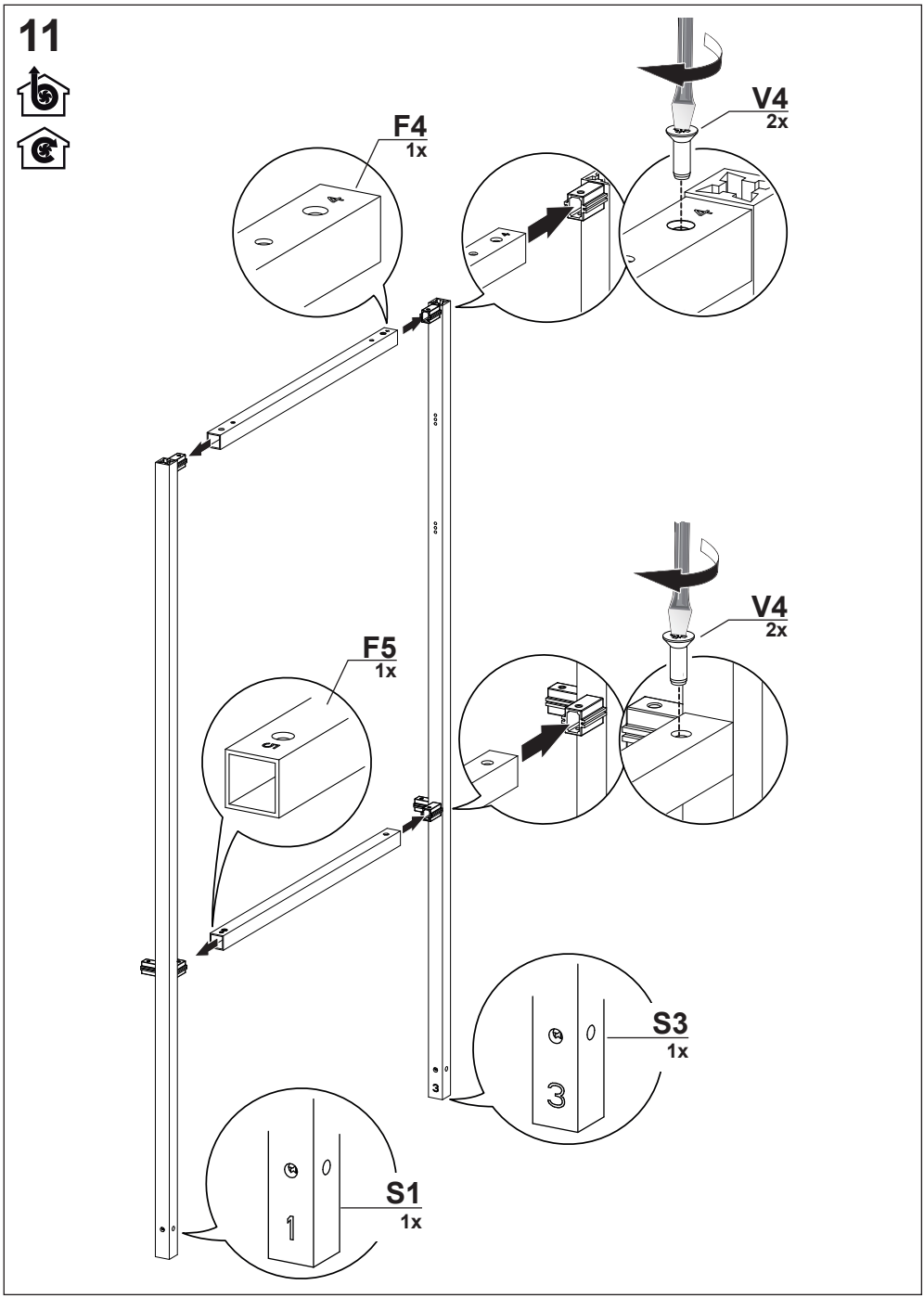
11
F4
1x
V4
2x
F5
1x
V4
2x
S3
1x
S1
1x

12

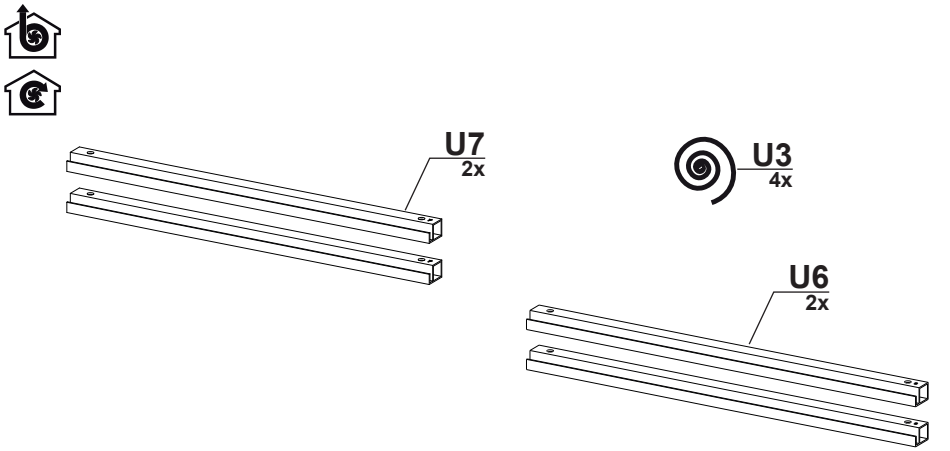

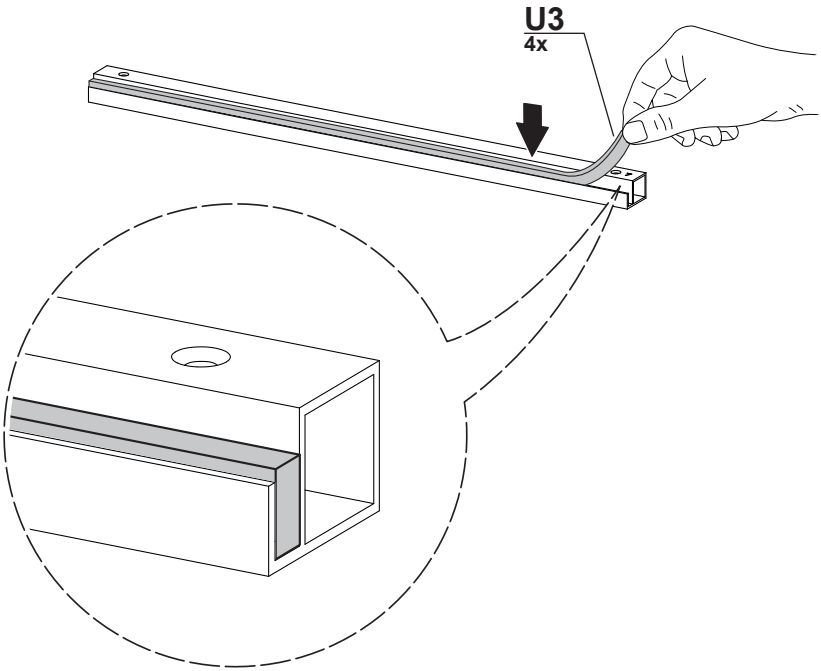

13

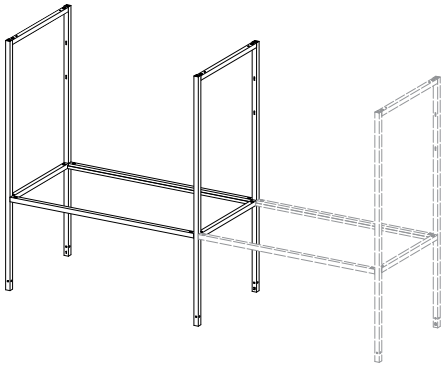

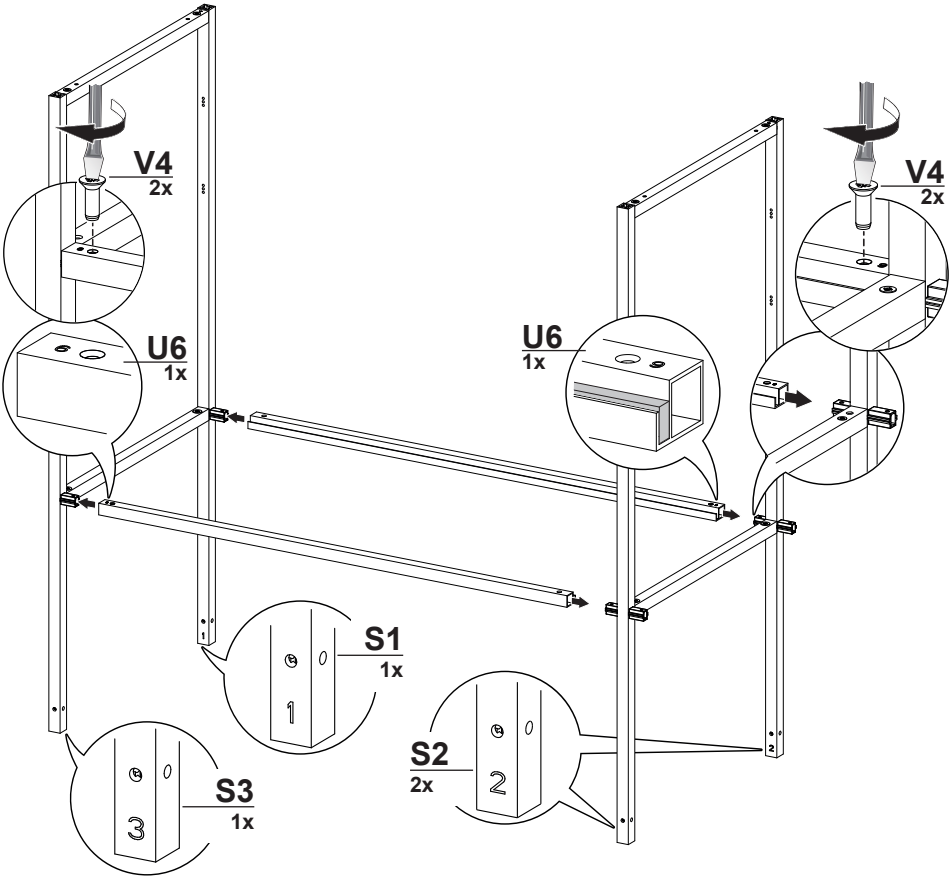

14

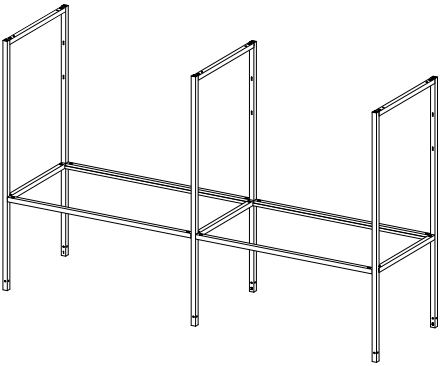

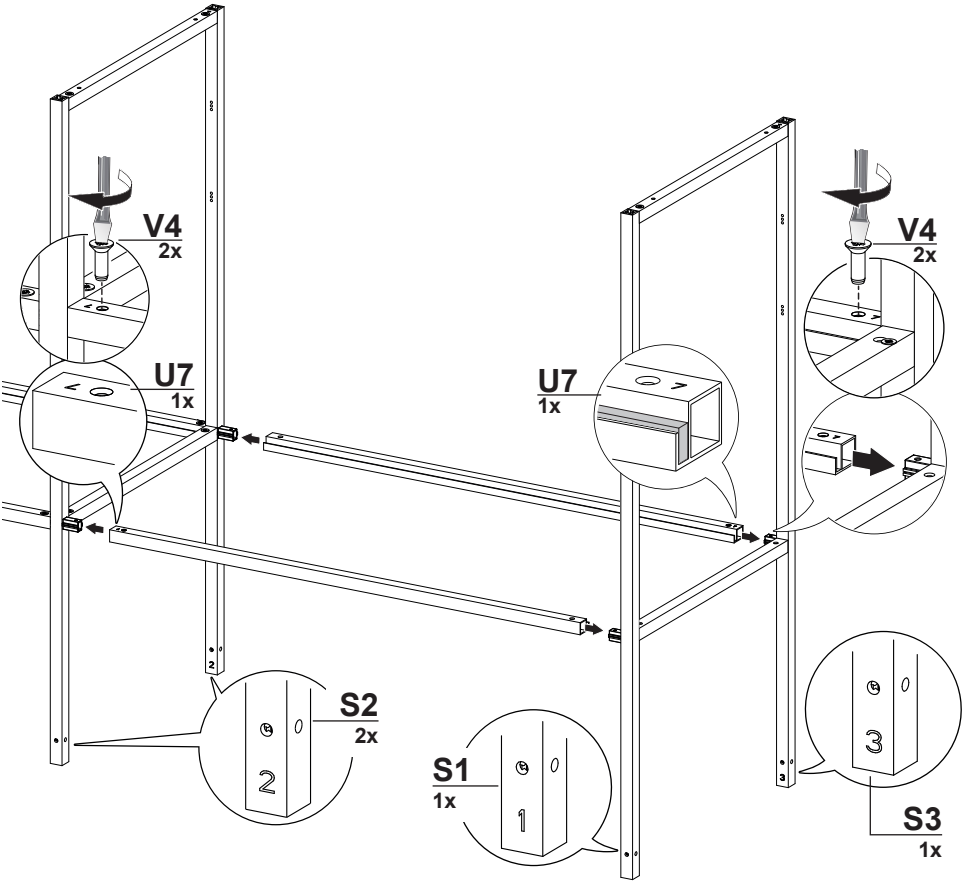

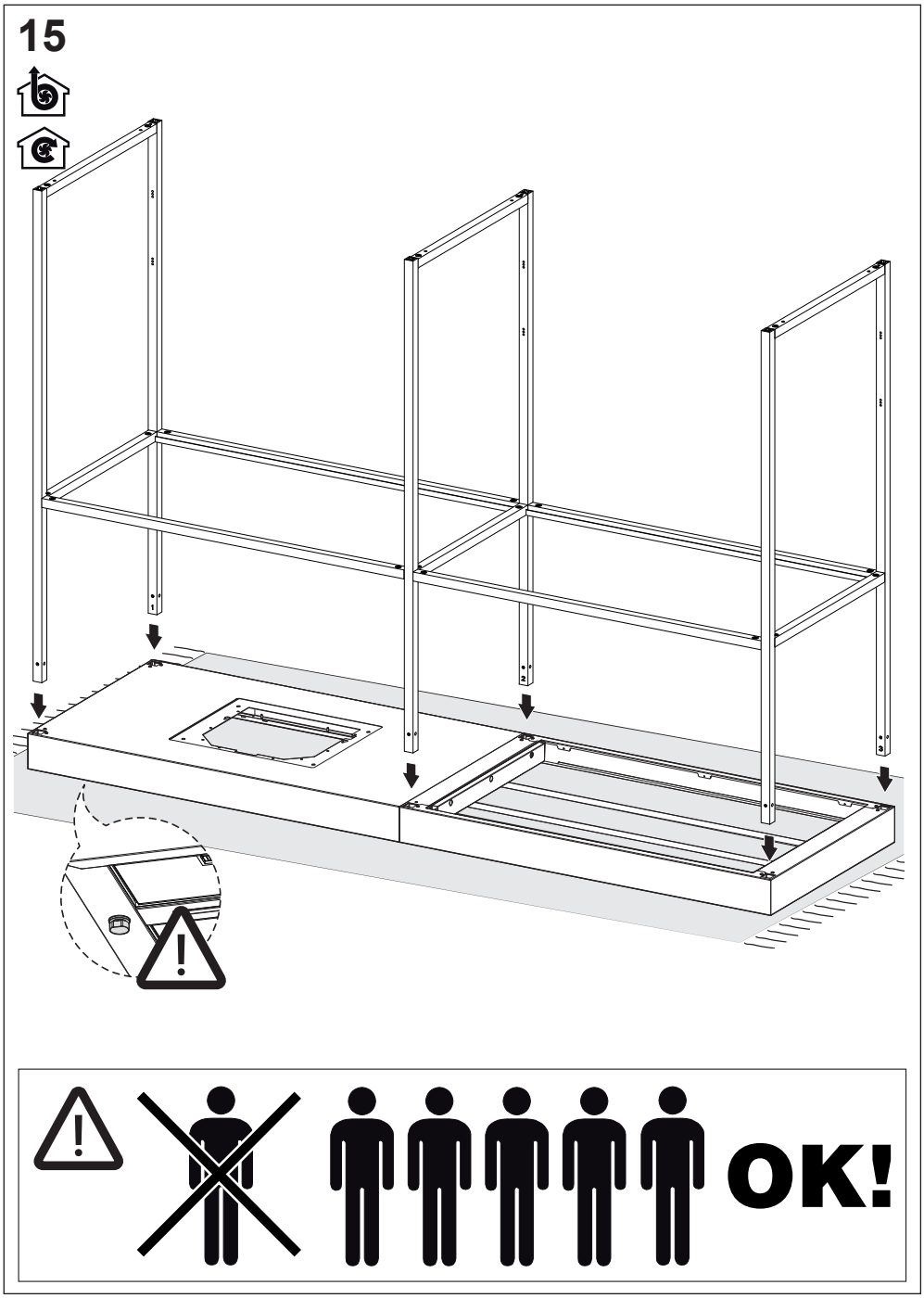
15
OK!

16

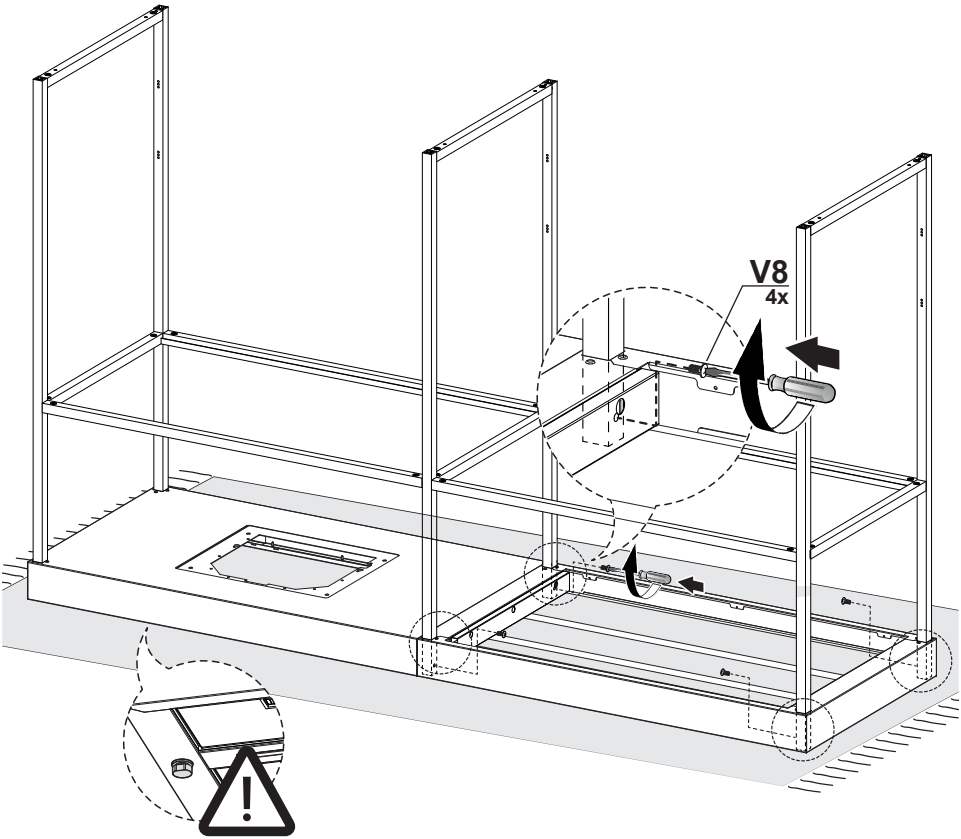

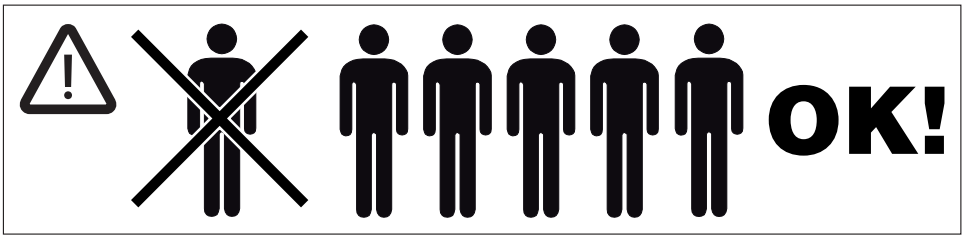

17

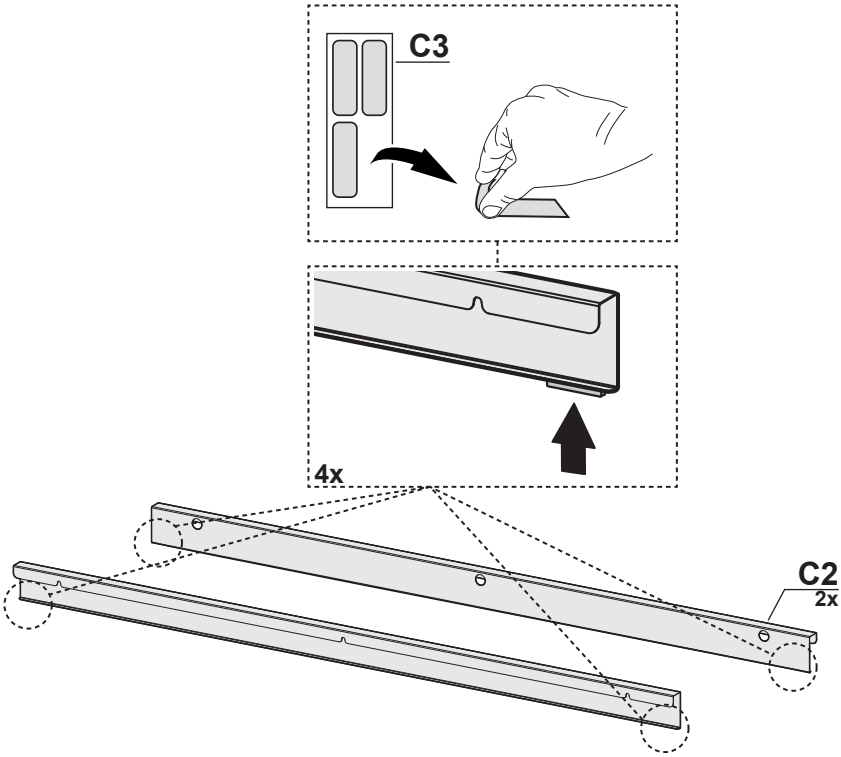

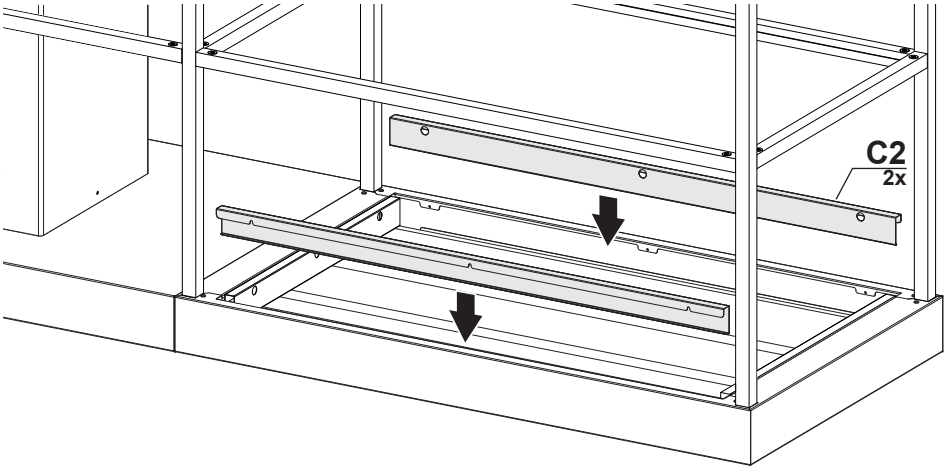

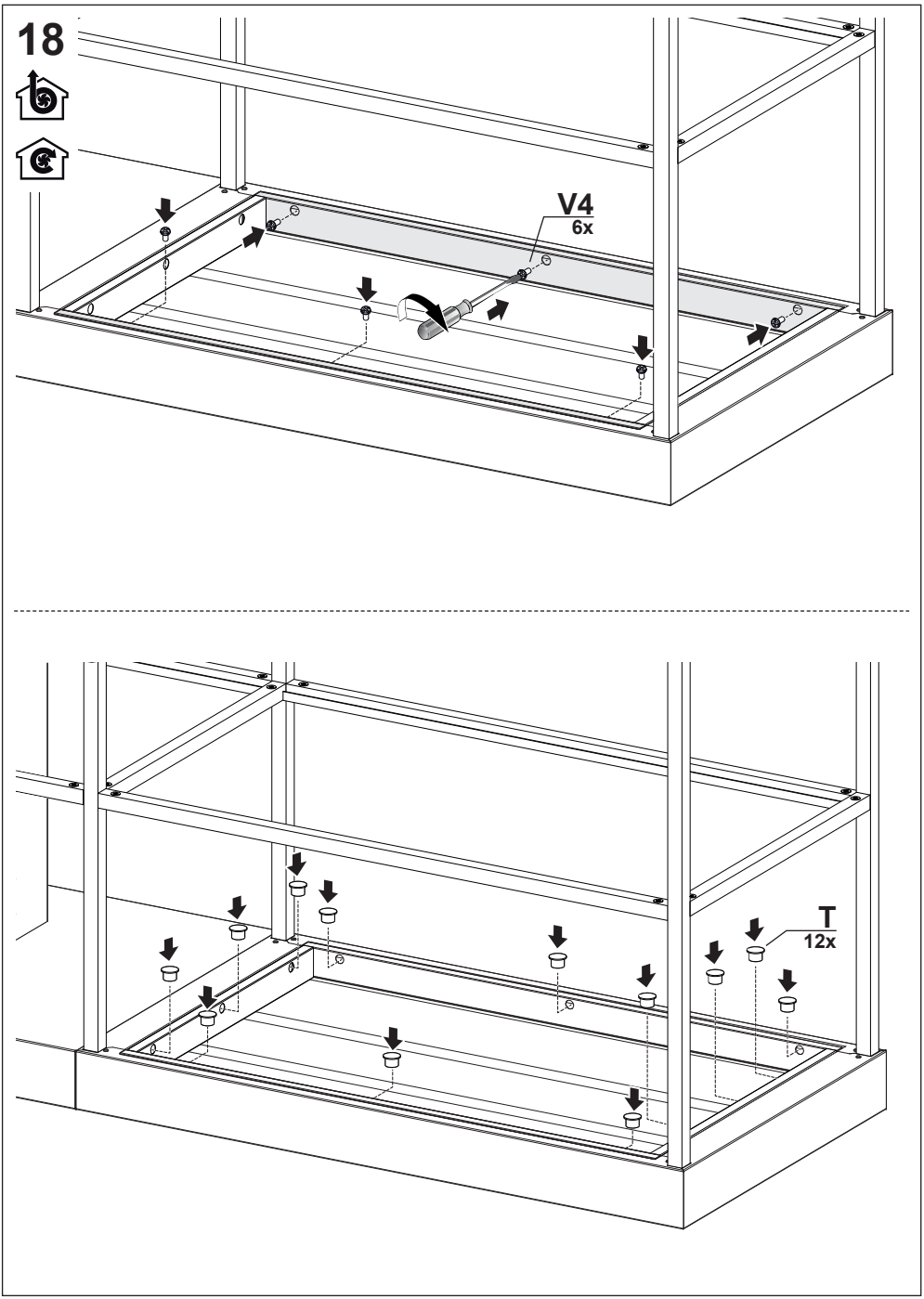
18
V4
6x
T
12x

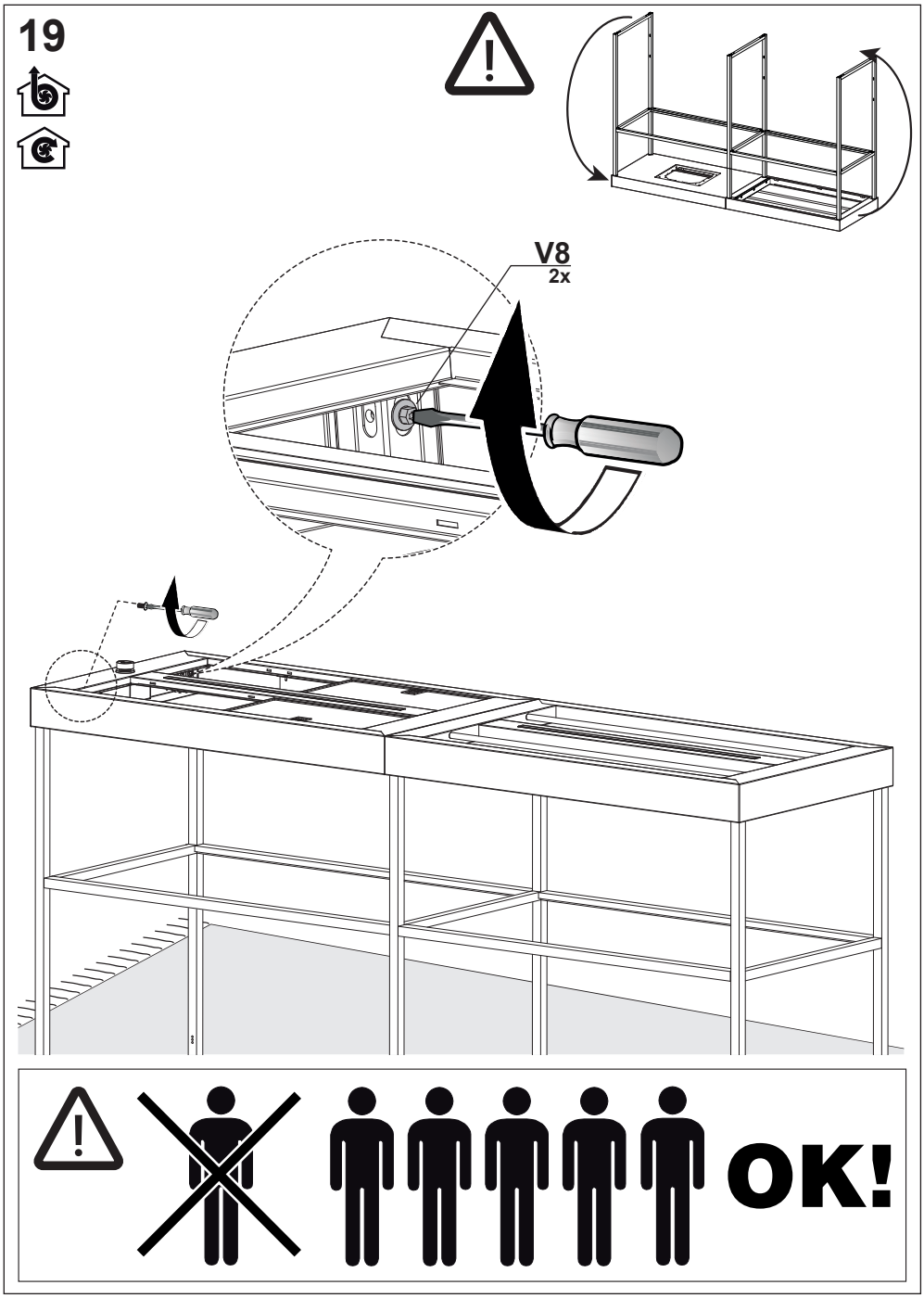
19
V8
2x
OK!

20

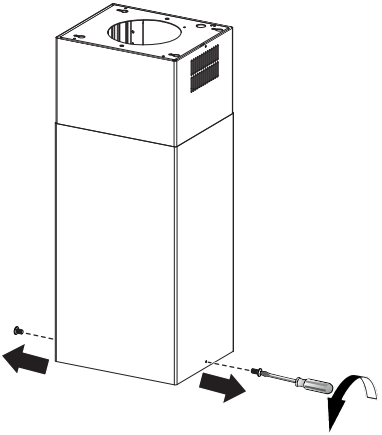

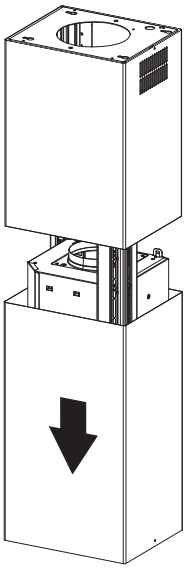

21

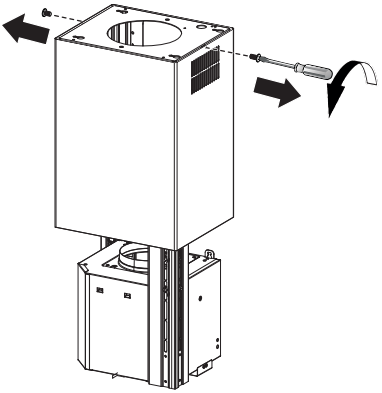

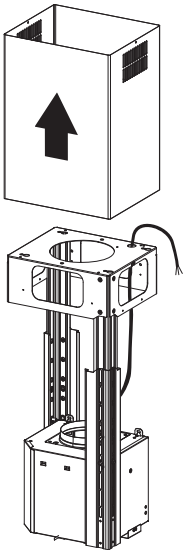

22

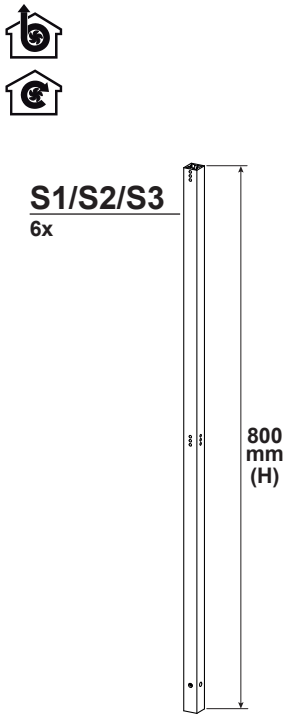
S1/S2/S3
6x
800
mm
(H)

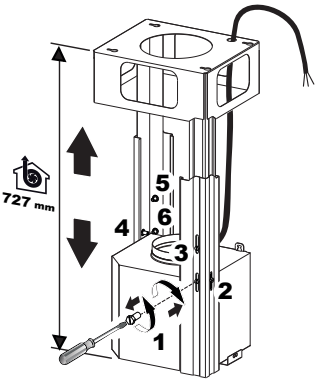
727 mm
5
6
4
3
2
1

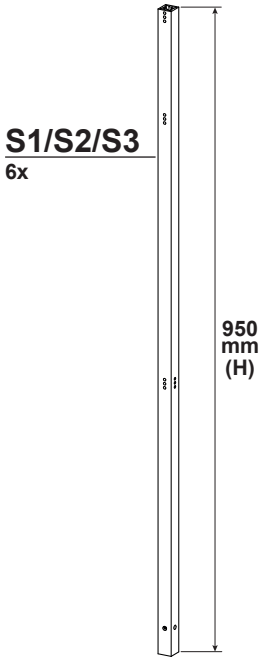
S1/S2/S3
6x
950
mm
(H)

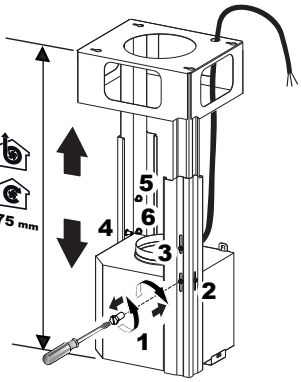
875 mm
5
6
4
3
2
1

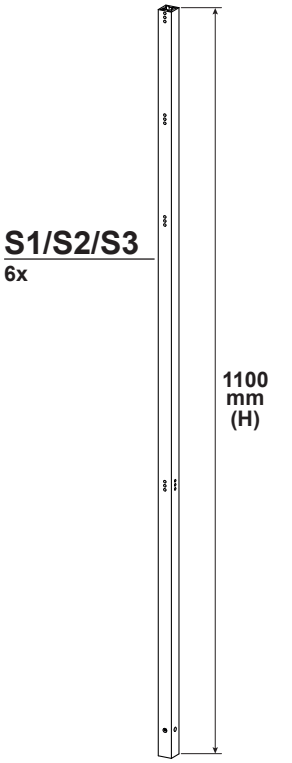
S1/S2/S3
6x
1100
mm
(H)

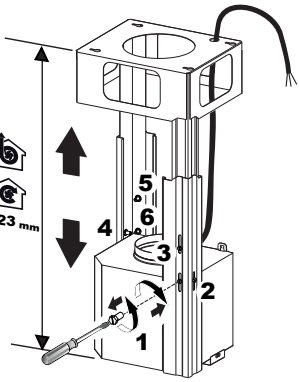
1023 mm
5
6
4
3
2
1

23

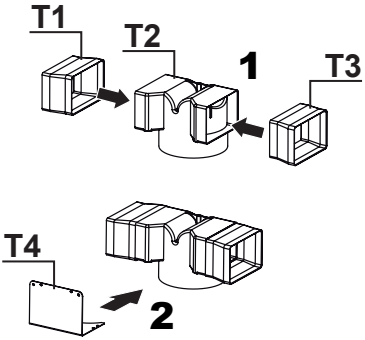

24

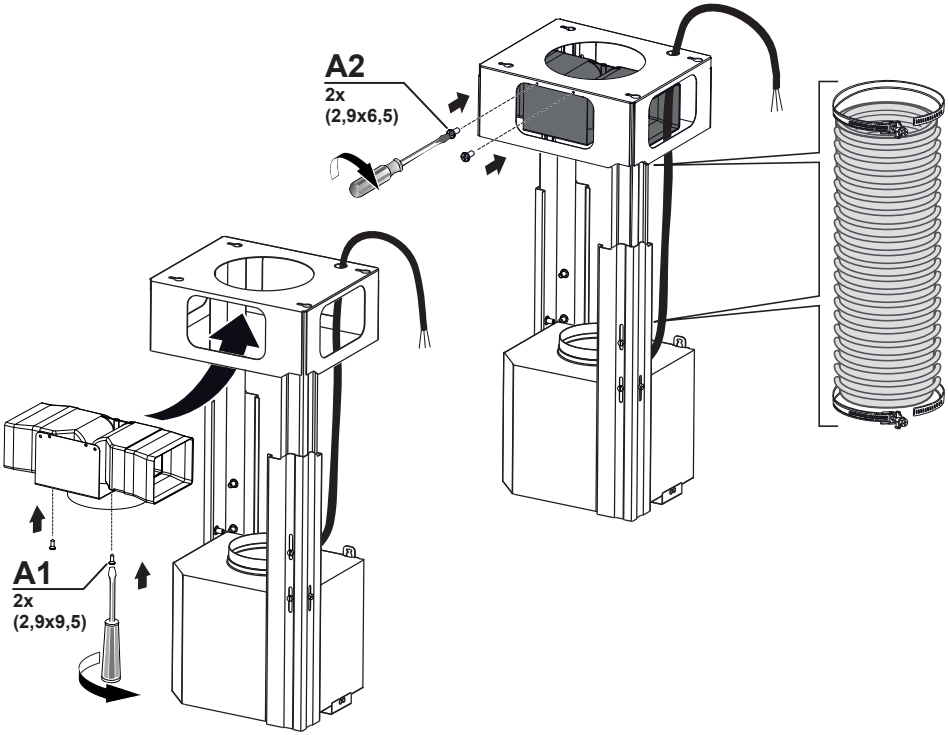

25

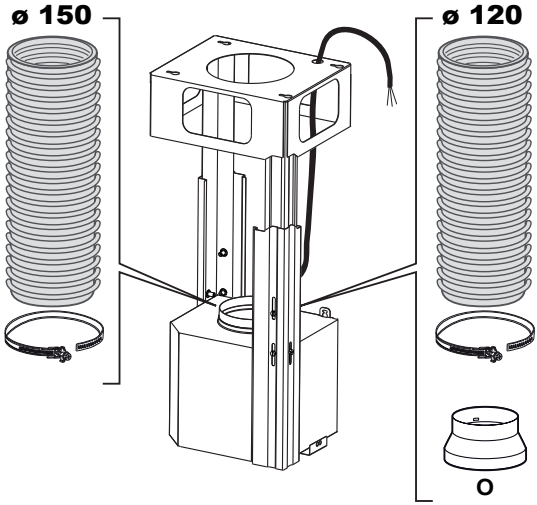

26

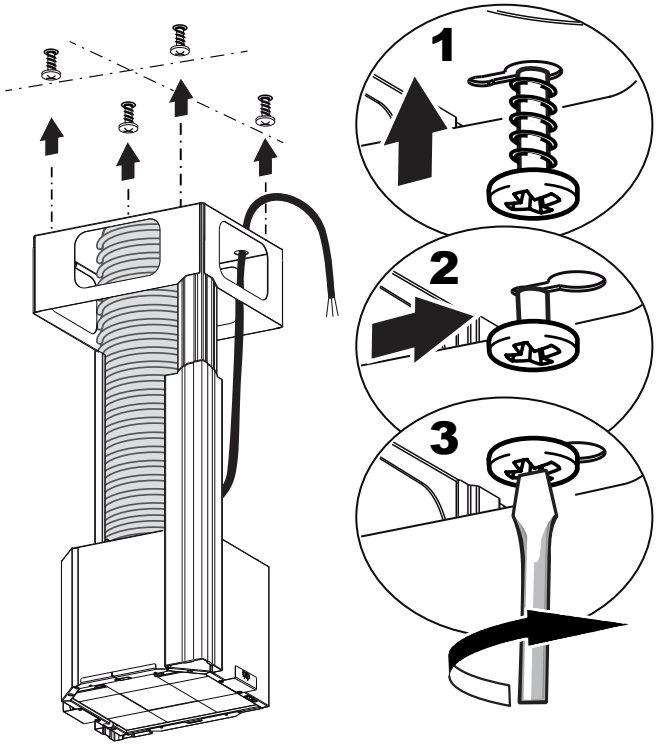

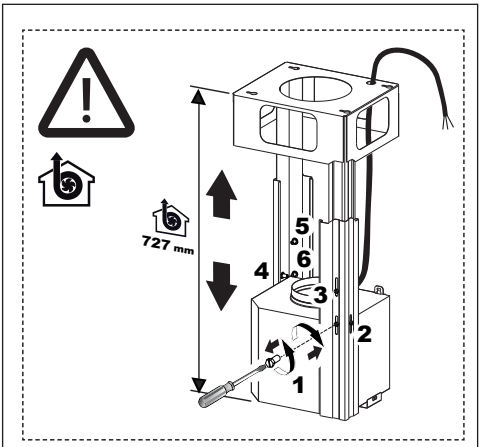
727 mm
5
6
4
3
2
1

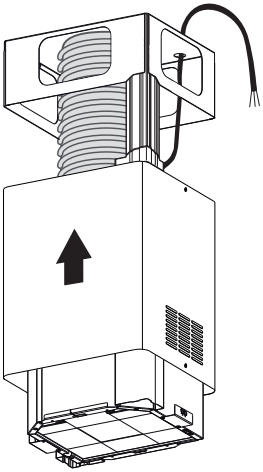

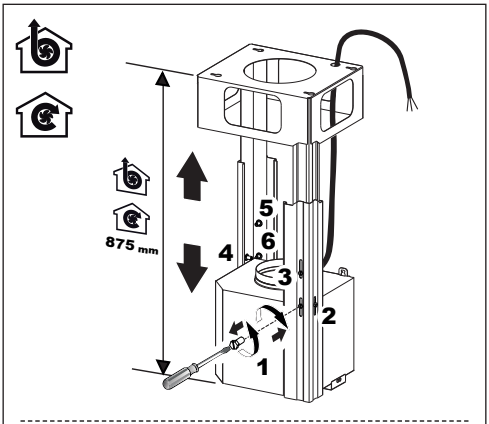
875 mm
5
6
4
3
2
1

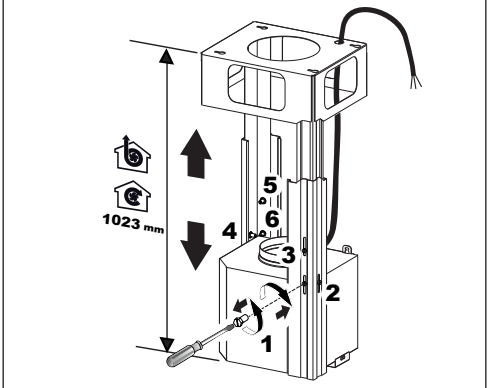
1023 mm
5
6
4
3
2
1

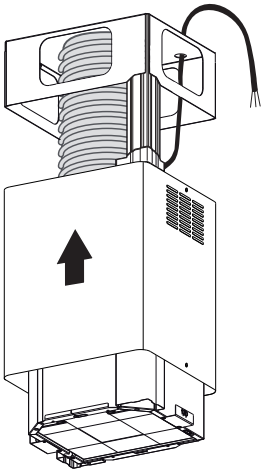

27

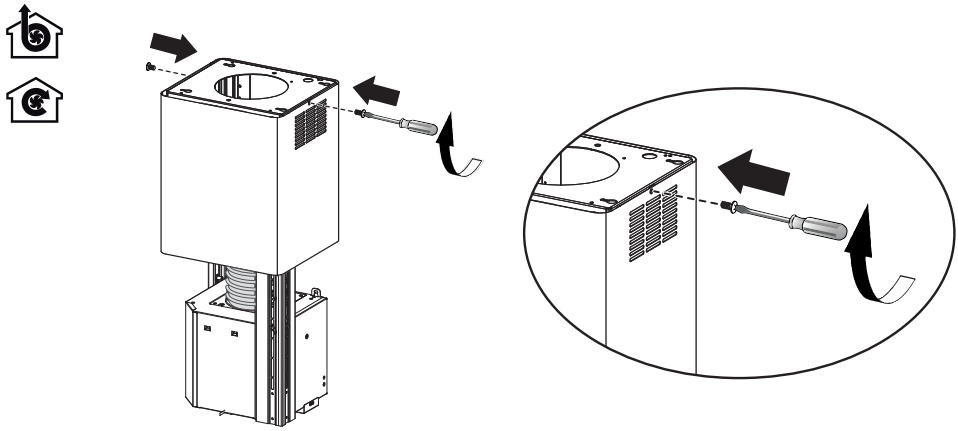

28

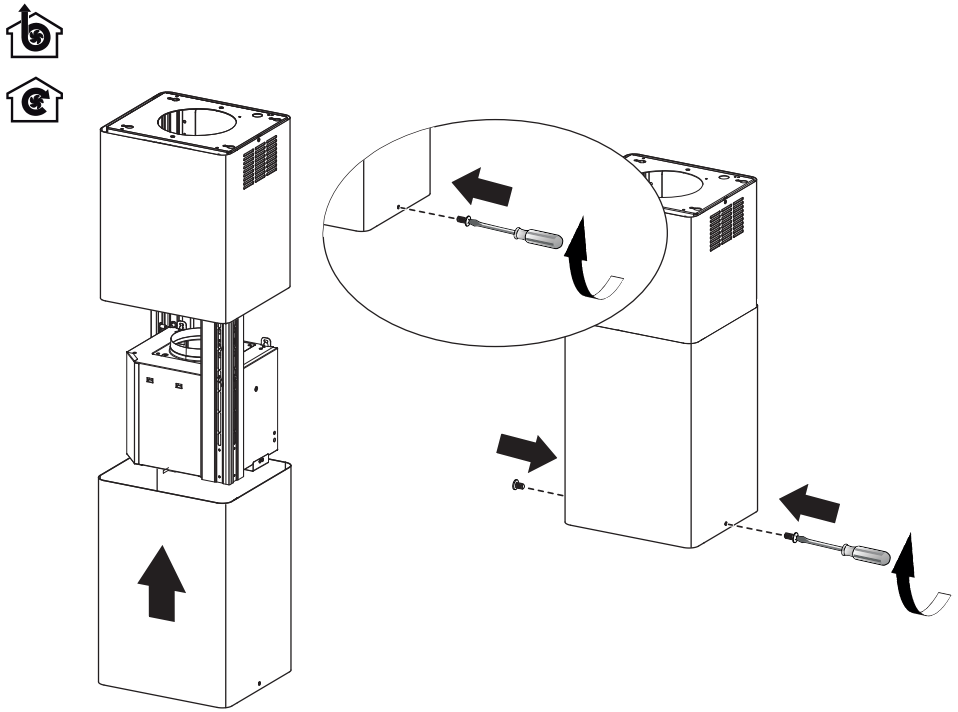

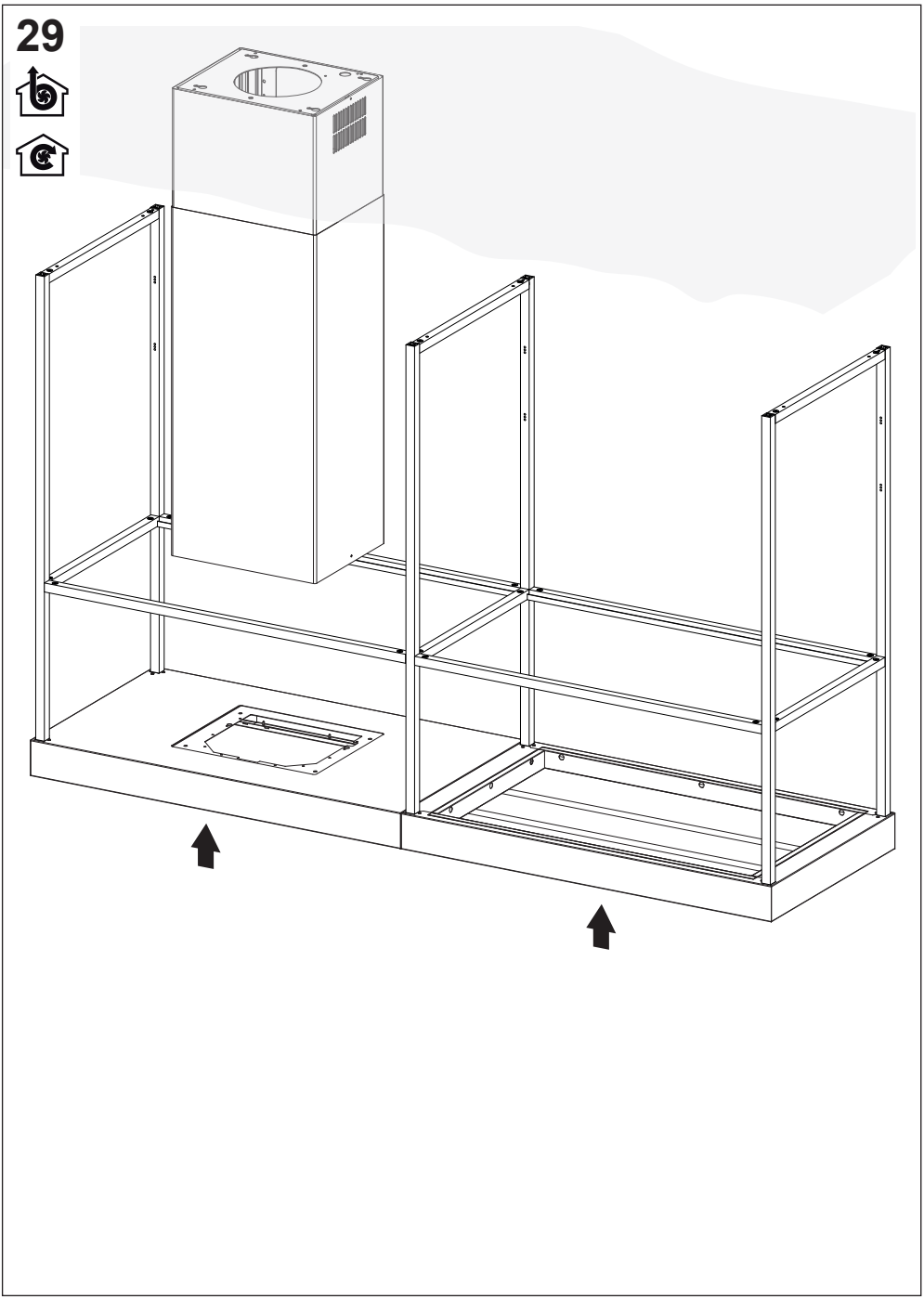
29

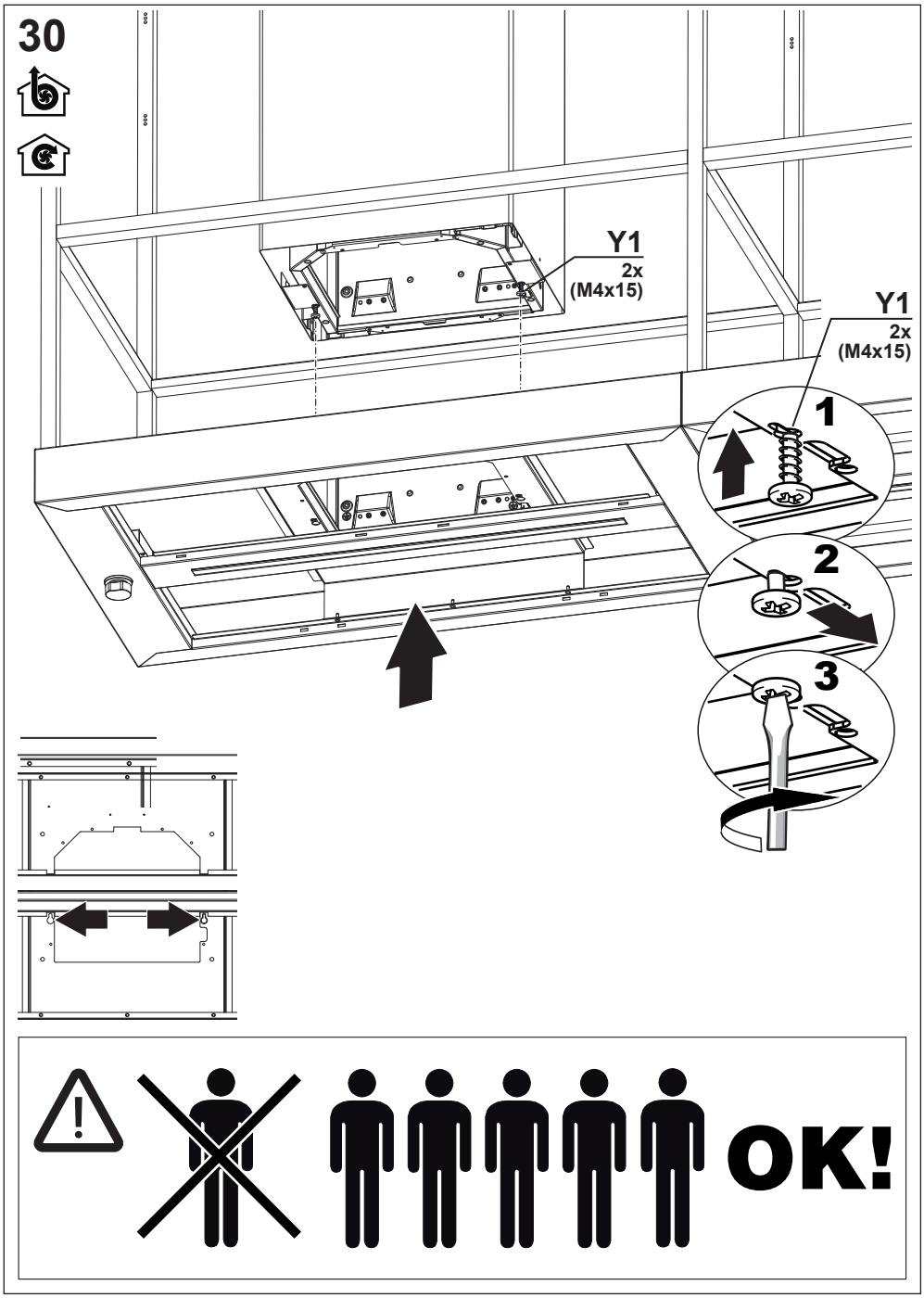
30
Y1
2x
(M4x15)
Y1
2x
(M4x15)
1
2
3
OK!

31

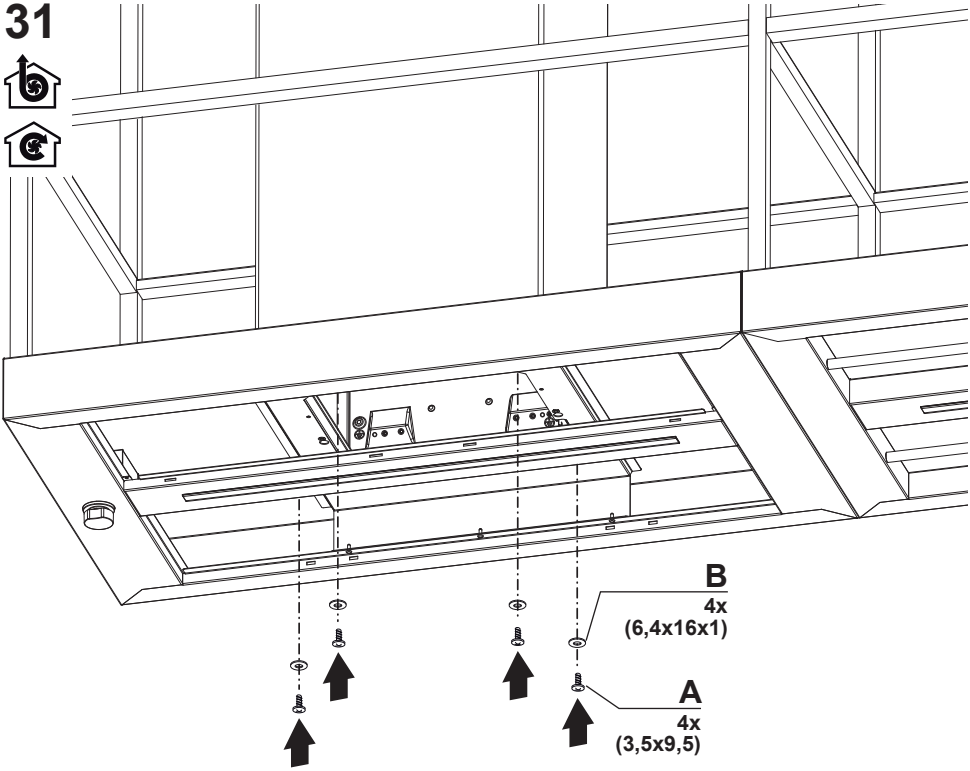

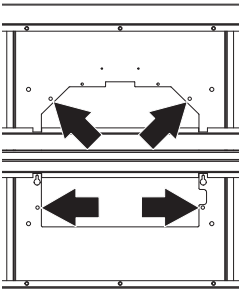

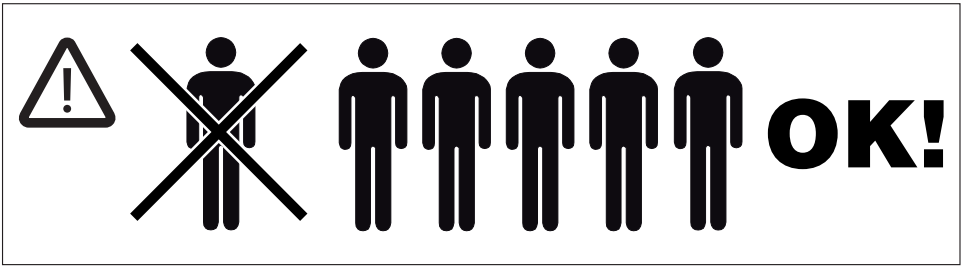

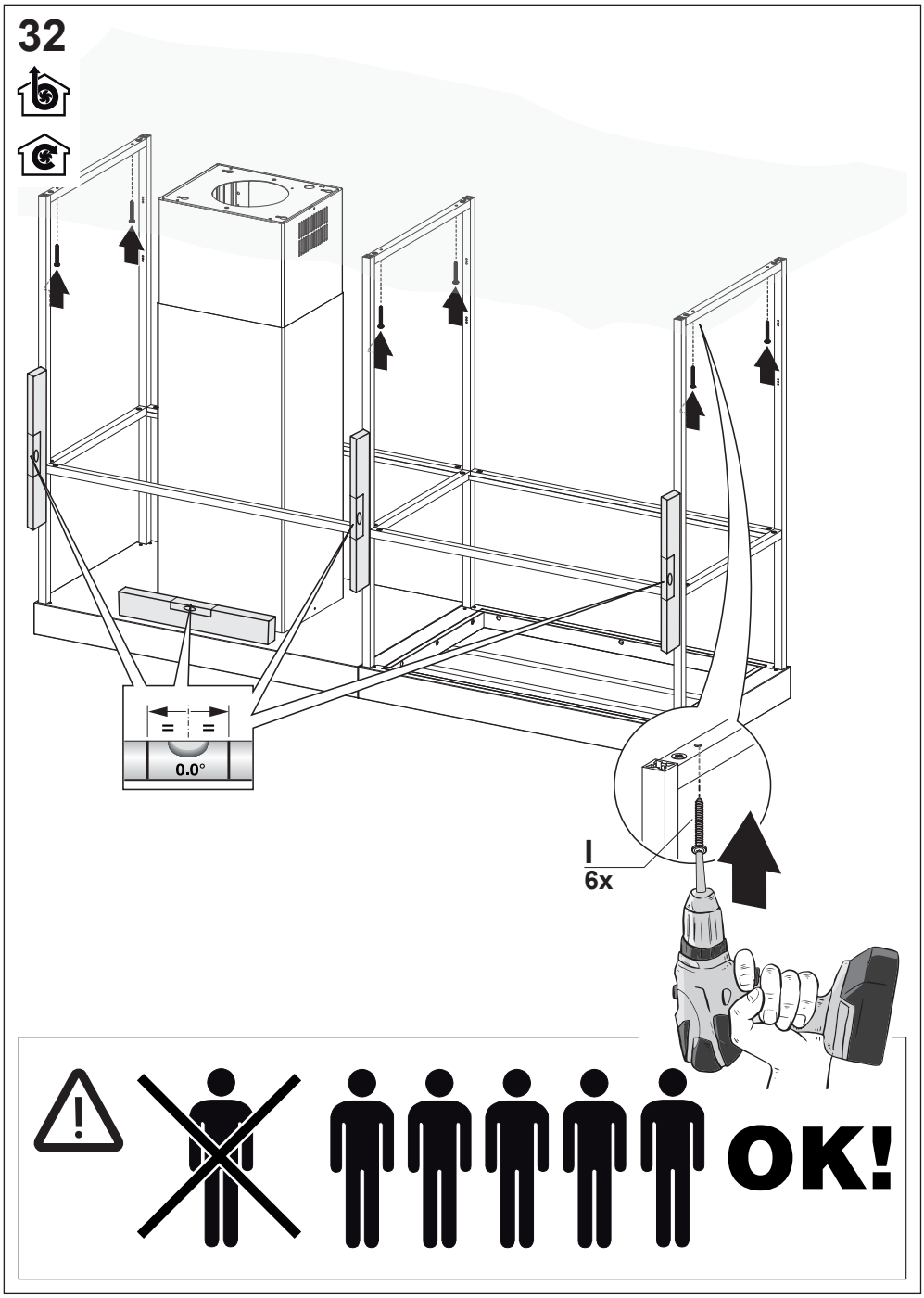
32
0.0°
I
6x
OK!

33

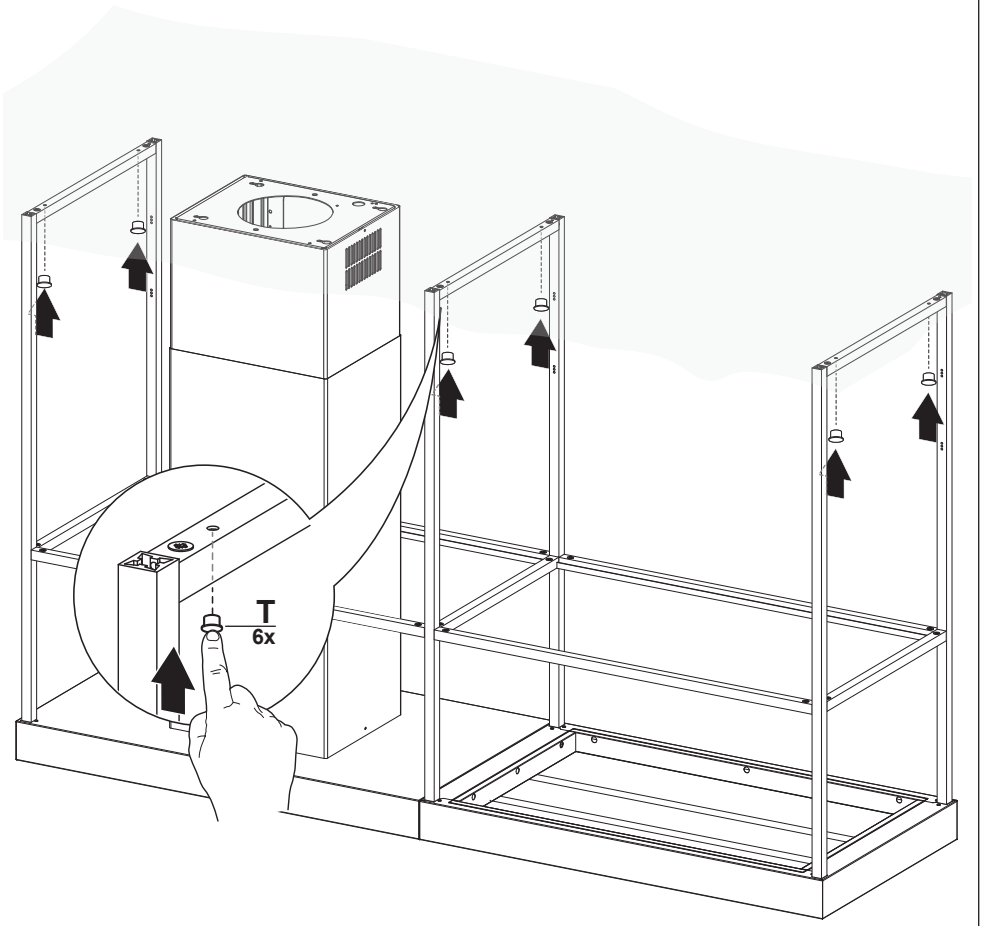

34

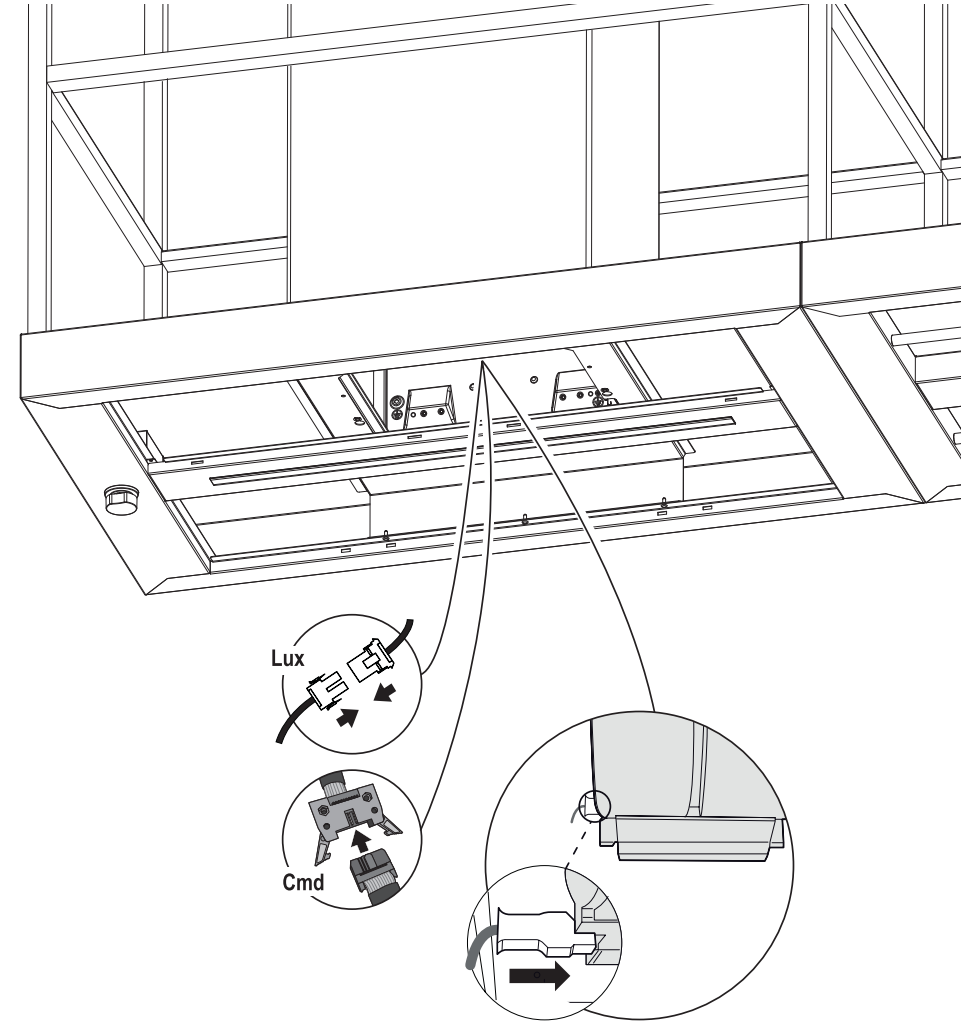

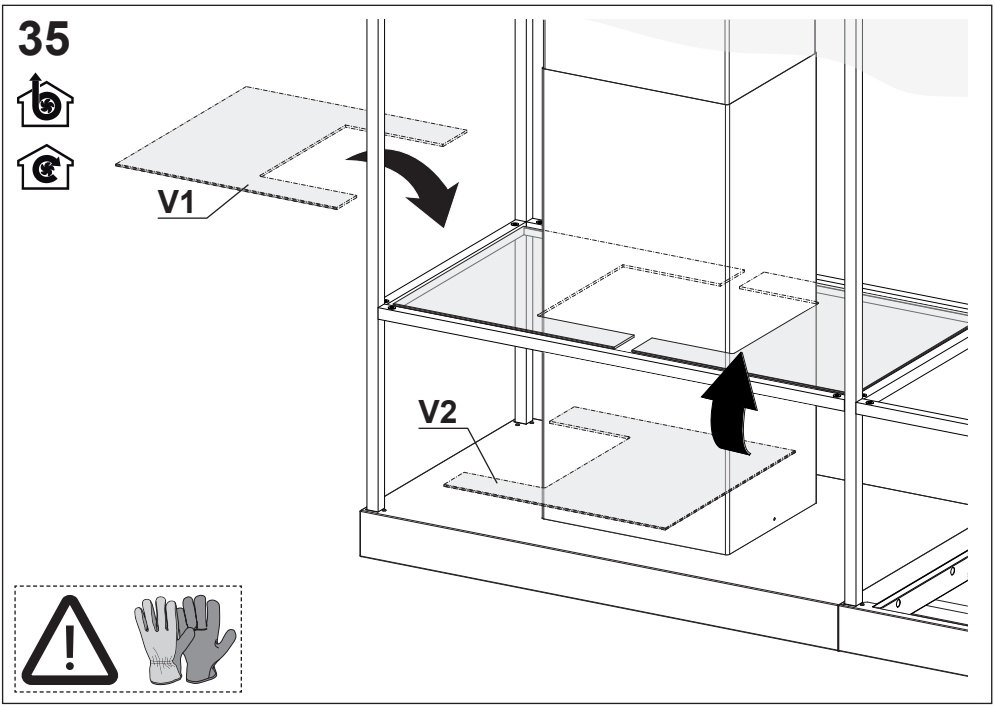
35
V1
V2

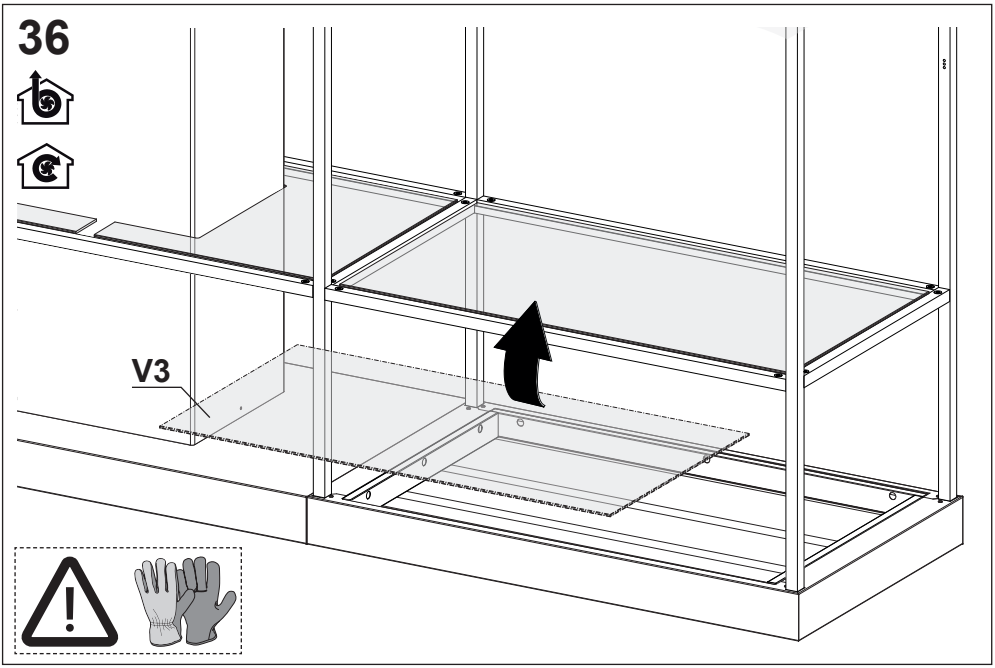
36
V3

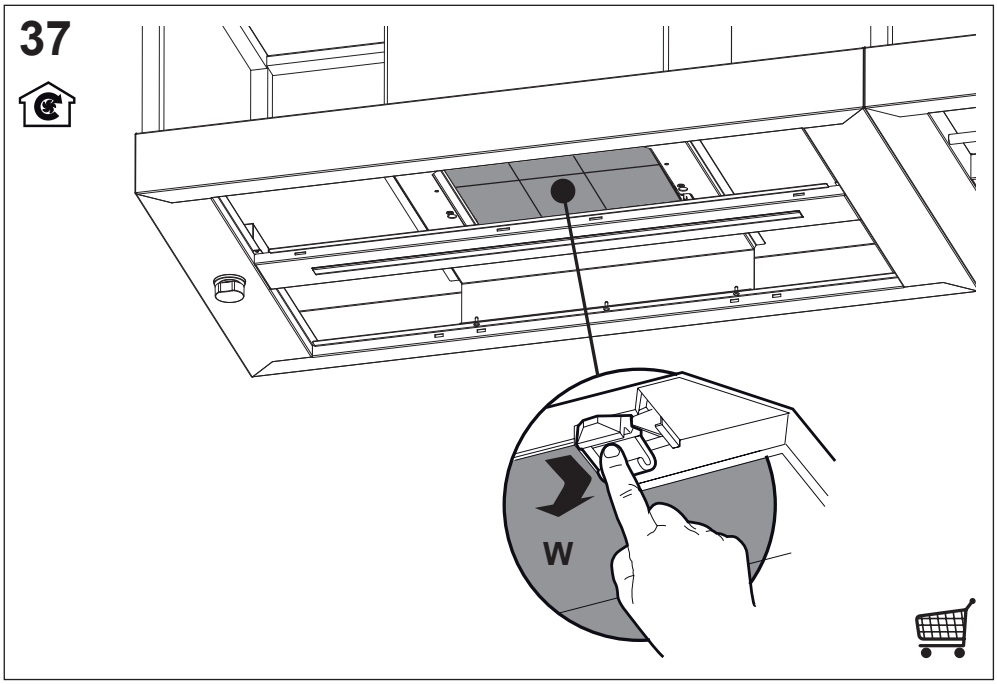
37
W

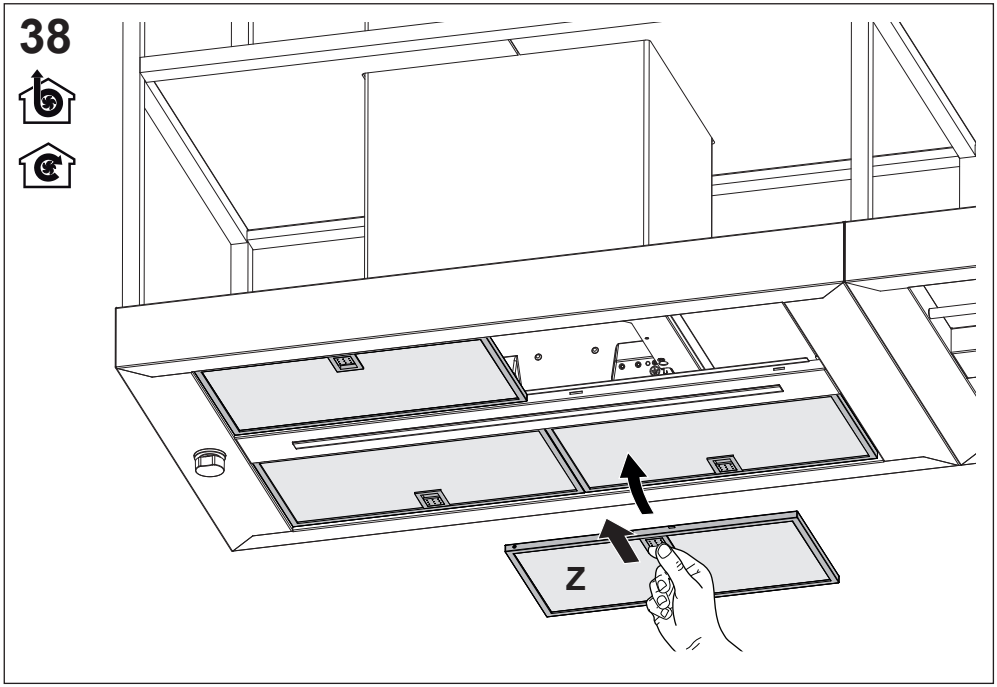
38
Z

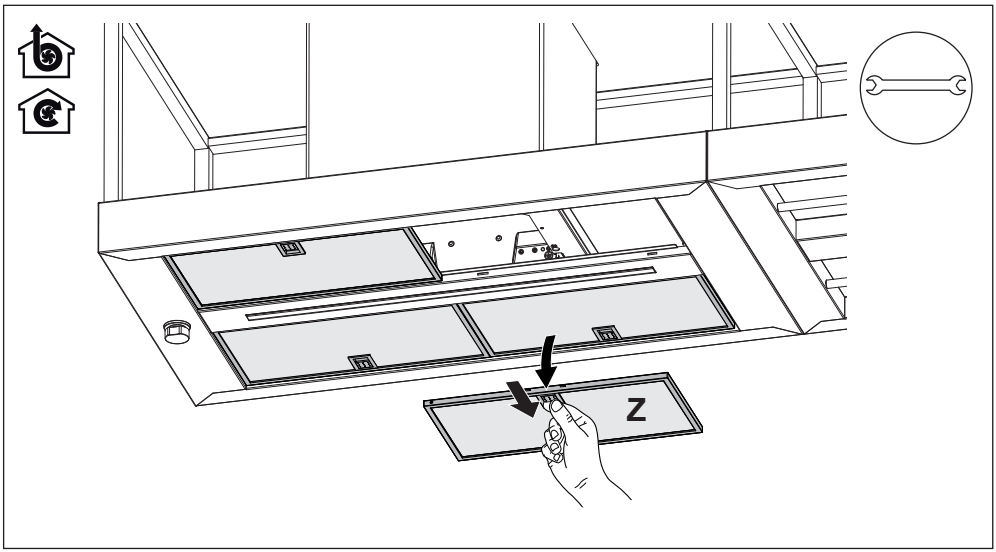
Z

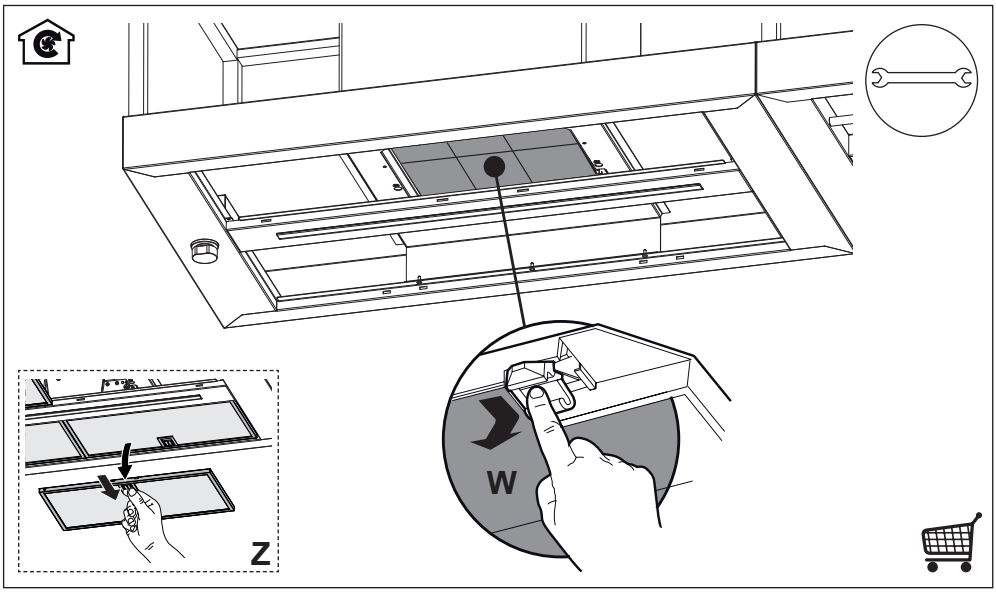
W
Z

Franke S.p.a.
Via Pignolini, 2
37019 Peschiera del Garda (VR)
www.franke.it

991.0679.566_01 - D000000008699_00 - 220519