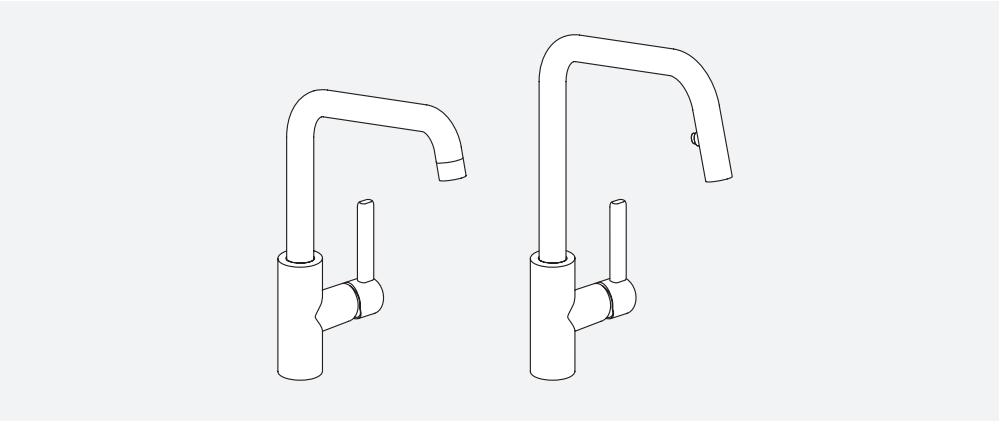

KUBUS

EN	Installation and service manual	Kitchen Faucet
DE	Installations- und Serviceanleitung	Küchenmischer
FR	Manuel d‘installation et d‘entretien	Robinet de cuisine
NL	Installatie- en onderhoudshandleiding	Keukenkraan
IT	Manuale per l‘installazione e il servizio di assistenza	Rubinetto cucina
ES	Manual de instalación y servicio	Grifo de cocina
PT	Manual de instalação e de assistência	Misturadora de cozinha
EL	Εγκατάσταση και εγχειρίδιο συντήρησης	Μπαταρία κουζίνας
DA	Installations- og servicevejledning	Køkkenblandingsbatteri
NO	Installasjons- og servicemanual	Kjøkkenkran
SV	Installations- och servicehandbok	Köksblandare
FI	Asennus- ja huolto-ohje	Keittiöhana
LT	Montavimas ir techninė priežiūra	Virtuvinis maišytuvas
LV	Uzstādīšanas un apkopes rokasgrāmata	Virtuves jaucējkrāns
ET	Paigaldus- ja hooldusjuhend	Köögikraan
CS	Montážní a servisní návod	Kuchyňská baterie
PL	Instrukcja montażu i serwisowania	Bateria kuchenna
SK	Návod na inštaláciu a obsluhu	Kuchynský kohútik
SL	Priročnik za namestitev in servisiranje	Kuhinjska pipa
SR	Priručnik za instalaciju i servisiranje	Kuhinjska slavina
HU	Szerelési és szerviz útmutató	Mosogató csaptelep
HR	Priručnik za instalaciju i servis	Kuhinjska slavina
RO	Manual de instalare și service	Robinet de bucătărie
BG	Ръководство за монтаж и обслужване	Кухненски кран
UK	Посібник зі встановлення та обслуговування	Кухонні змішувачі
RU	Руководство по установке и обслуживанию	Кухонный смеситель
TR	Kurulum ve servis kılavuzu	Mutfak Musluğu
CN	安装和维修手册	厨房龙头
AR	دليل الخدمة والتركيب	صنبور المطبخ

Make it wonderful

FRANKE

A Tap Kubus Swivel Side HP SS

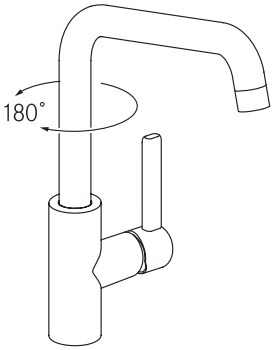

B Tap Kubus Spray Side HP SS

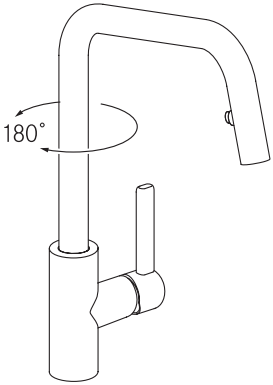

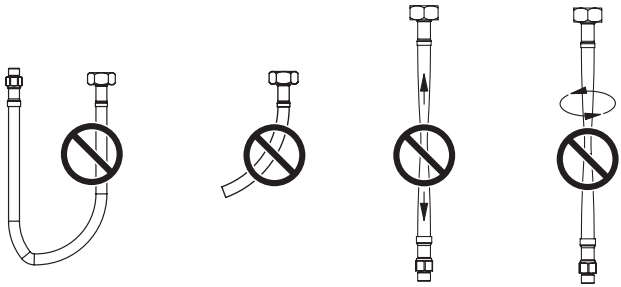

A

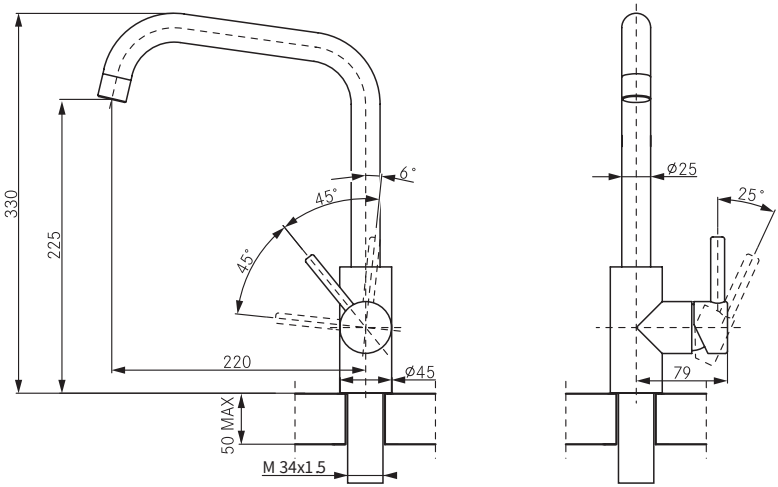
330
225
6°
45°
45°
220
ø45
50 MAX
M 34x1 5
ø25
25°
79

B

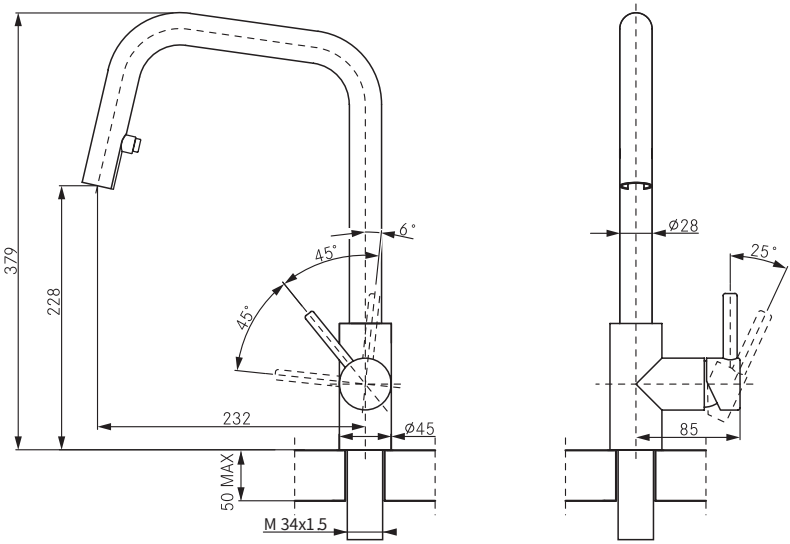
379
228
6°
45°
45°
232
ø45
50 MAX
M 34x1 5
ø28
25°
85

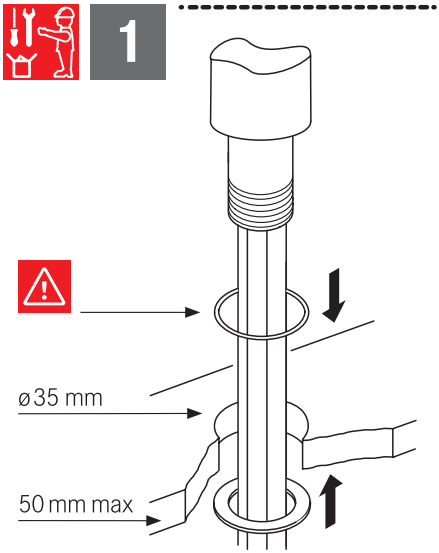
1
ø35 mm
50 mm max

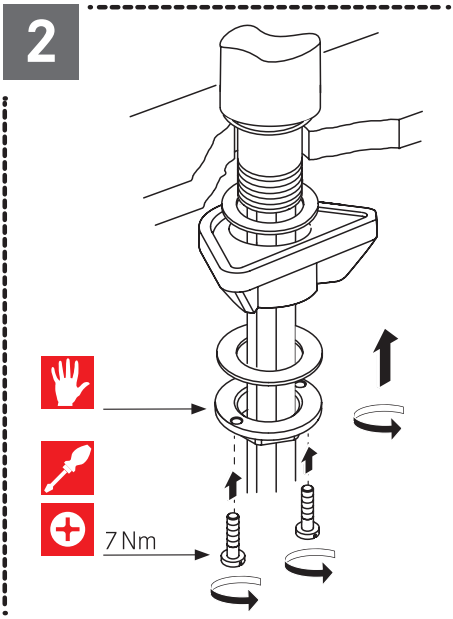
2
7 Nm

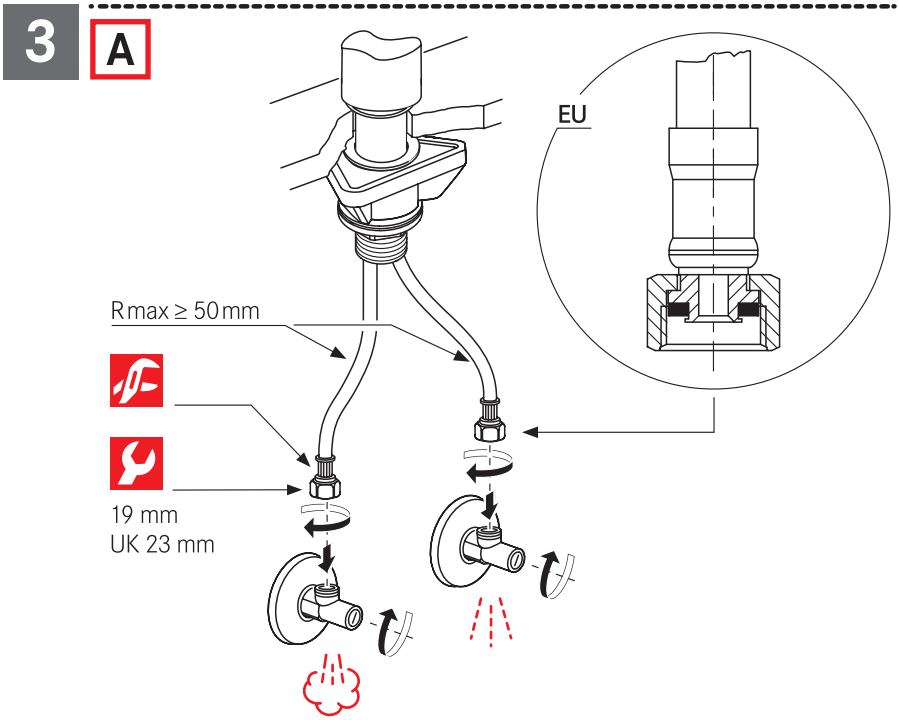
3
A
EU
Rmax ≥ 50 mm
19 mm
UK 23 mm

3 B

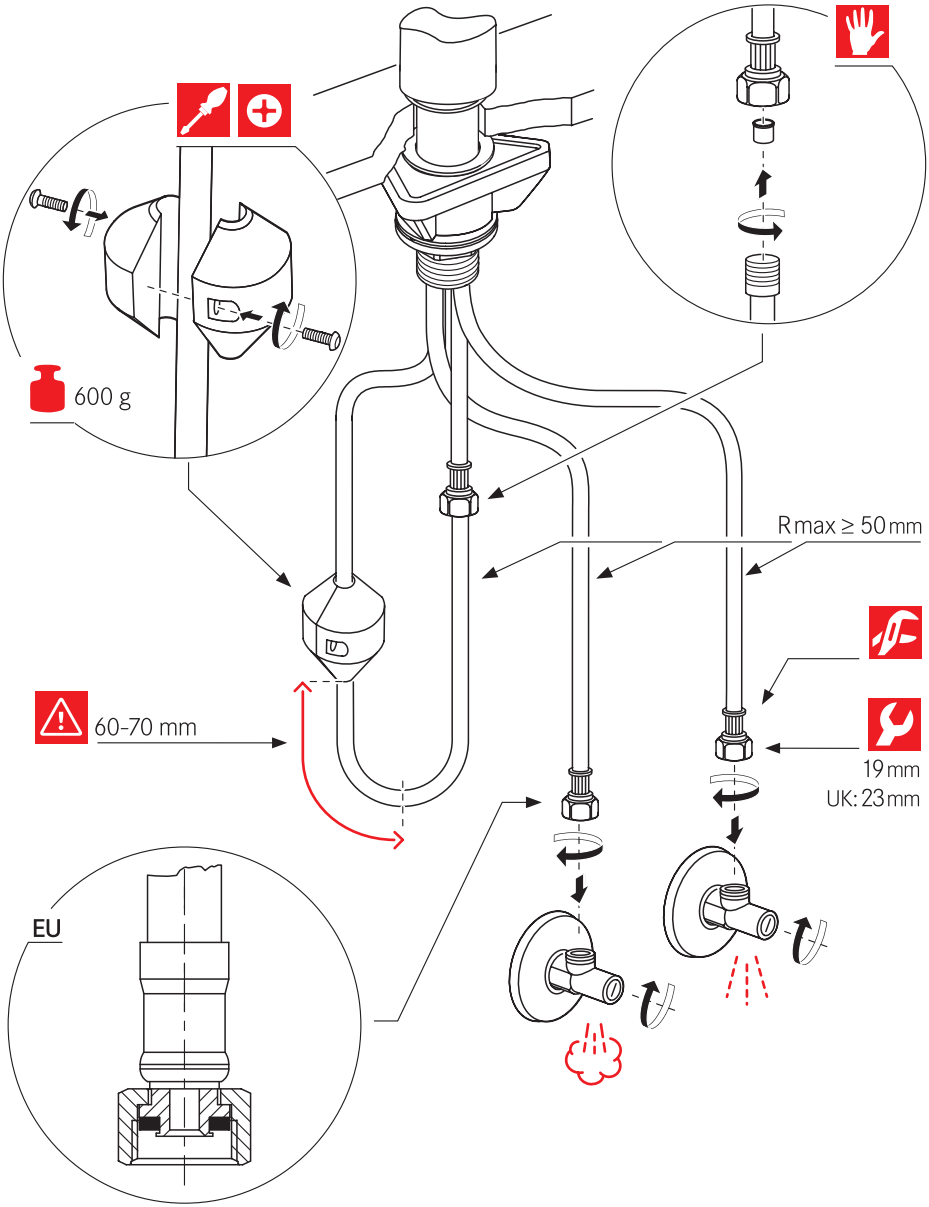

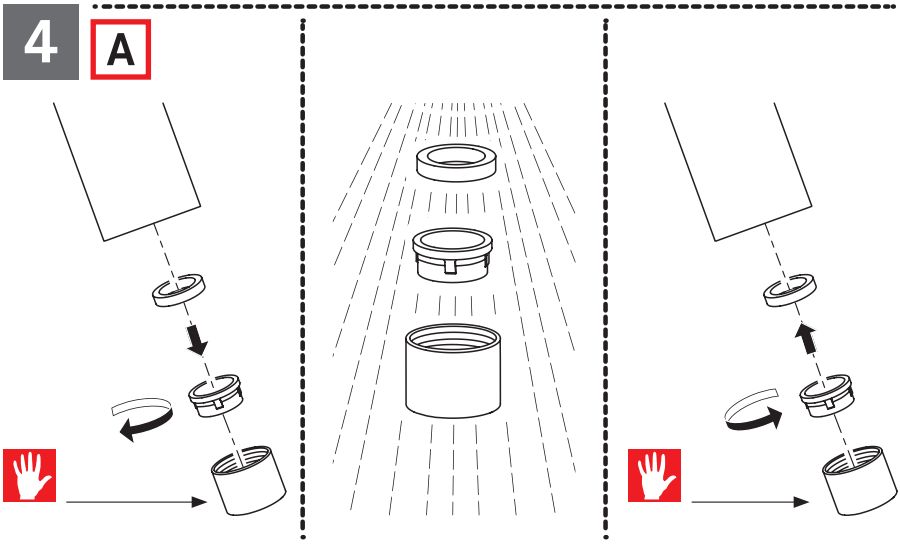
4
A

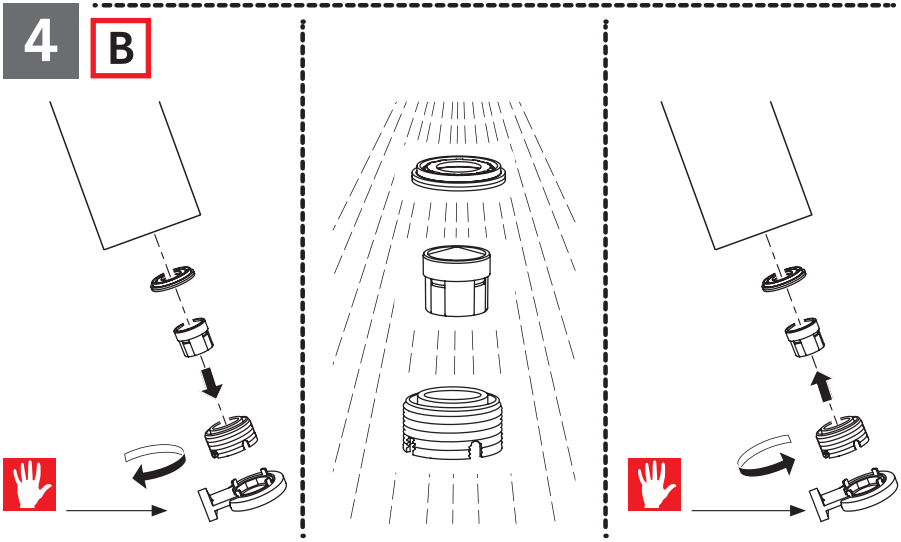
4
B

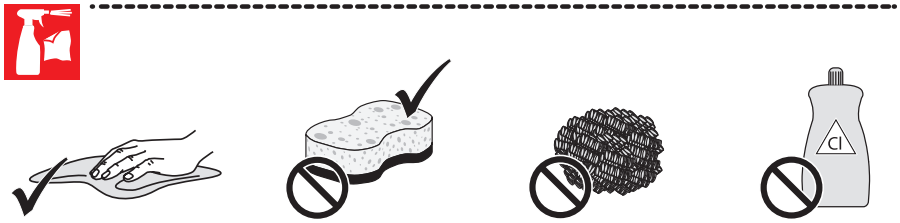
Cl

A

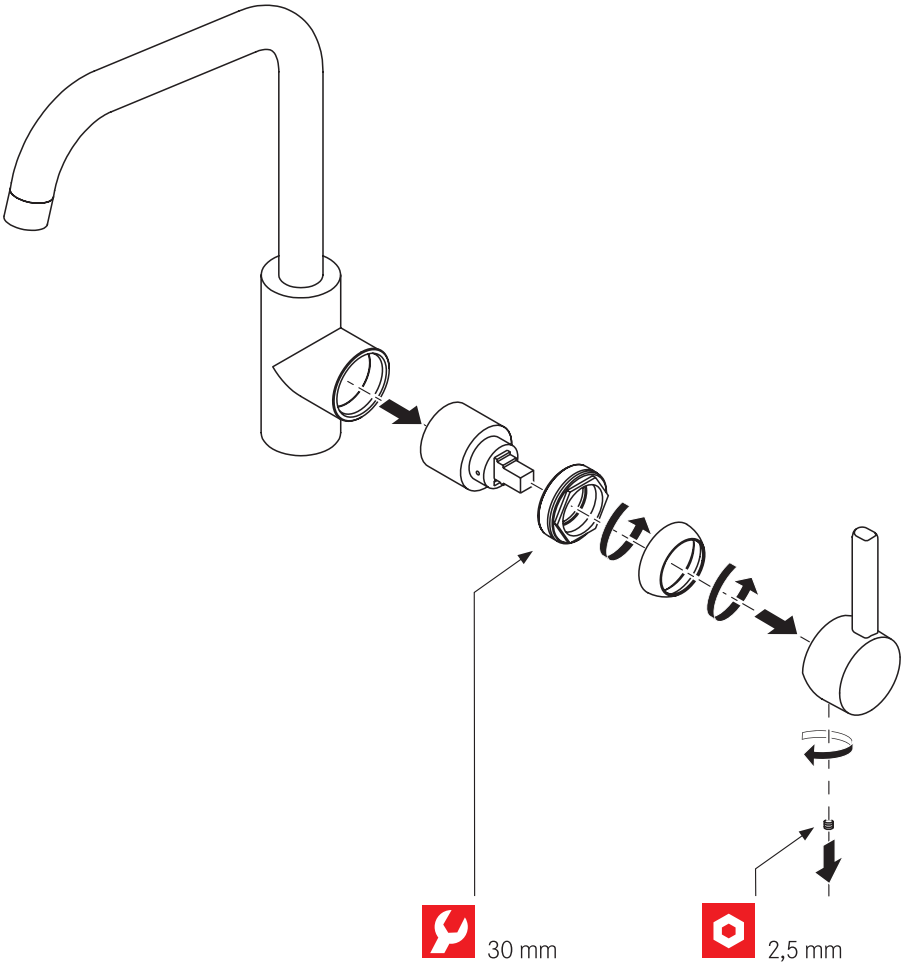

B

30 mm

2,5 mm

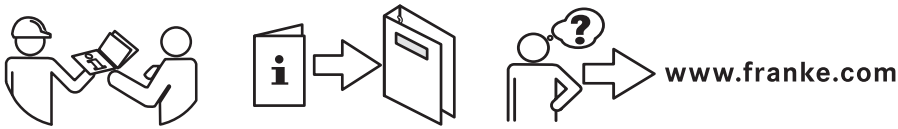

EN

Periodic checks

- ▶ Check connection and shower hoses periodically for the following:
- Watertightness
- Corrosion
- Mechanical damage

- ▶ Use original spare parts only.
- ▶ Replace damp or dripping hoses.
- ▶ Replace hoses with rusty or oxidized surfaces.
- ▶ Replace hoses that show signs of mechanical damage.

- ▶ Flush all pipes thoroughly before installation.

Operating data	Value		
Operating pressure (ideal)	3 bar	45 PSI	300 kPa
Operating pressure (max.)*	5 bar	70 PSI	500 kPa
Operating pressure (min.)*	1 bar	14.5 PSI	100 kPa
Water temperature (ideal)	60°C	140°F	
Water temperature (max.)	70°C	158°F	

* Equal pressure is recommended.

DE

Regelmäßige Kontrolle

- ▶ Die Anschluss- und Brausenschläuche periodisch auf folgende Punkte kontrollieren:
- Dichtheit
- Korrosionsschäden
- Mechanische Beschädigung

- ▶ Nur Originalersatzteile verwenden.
- ▶ Feuchte oder tropfende Schläuche ersetzen.
- ▶ Schläuche mit rostiger oder oxidierter Oberfläche ersetzen.
- ▶ Schläuche, die eine mechanische Beschädigung aufweisen, ersetzen.

- ▶ Vor der Montage: Alle Leitungen gründlich spülen.

Betriebsdaten	Wert
Betriebsdruck (ideal)	3 bar
Betriebsdruck (max.)*	5 bar
Betriebsdruck (min.)*	1 bar
Wassertemperatur (ideal)	60 °C
Wassertemperatur (max.)	70 °C

* Druckgleichheit empfehlenswert

Contrôles périodiques

▶ Contrôler les flexibles de raccordement et de douche périodiquement sur les points suivants :
- étanchéité à l'eau
- corrosion
- dommage mécanique

▶ Utilisez exclusivement des pièces détachées d'origine.
▶ Remplacez les flexibles humides ou qui gouttent.
▶ Remplacez les flexibles présentant des surfaces rouillées ou oxydées.
▶ Remplacez les flexibles qui montrent des signes de dommage mécanique.

▶ Rincer tous les tuyaux à fond avant l'installation.

Données de fonctionnement	Valeur
Pression de service (idéale)	3 bars
Pression de service (max.)*	5 bars
Pression de service (min.)*	1 bar
Température de l'eau (idéale)	60 °C
Température de l'eau (max.)	70 °C

* Une pression constante est conseillée.

Periodieke controles

▶ Controleer regelmatig de aansluit- en doucheslangen op het volgende:
- Waterdichtheid
- Corrosie
- Mechanische schade

▶ Gebruik uitsluitend originele onderdelen.
▶ Vervang vochtige of druipende slangen.
▶ Vervang slangen met roestige of geoxideerde oppervlakken.
▶ Vervang slangen die mechanische schade vertonen.

▶ Spoel alle slangen vóór het installeren zorgvuldig door.

Werkingsgegevens	Waarde
Bedrijfsdruk (ideaal)	3 bar
Bedrijfsdruk (max.)*	5 bar
Bedrijfsdruk (min.)*	1 bar
Watertemperatuur (ideaal)	60 °C
Watertemperatuur (max.)	70 °C

* Gelijke druk aanbevolen.

IT

Controlli periodici

- ▶ Effettuare periodicamente i seguenti controlli sui flessibili di collegamento e sul flessibile della doccetta:
- Tenuta stagna
- Corrosione
- Danni meccanici

- ▶ Utilizzare solo parti di ricambio originali.
- ▶ Sostituire i flessibili che risultano umidi o gocciolano.
- ▶ Sostituire i flessibili che presentano superfici arrugginite o ossidate.
- ▶ Sostituire i flessibili che presentano segni di danni meccanici.
- ▶ Far scorrere abbondante acqua in tutti i tubi prima dell'installazione.

Dati di funzionamento	Valore
Pressione di funzionamento (ideale)	3 bar
Pressione di funzionamento (max)*	5 bar
Pressione di funzionamento (min)*	1 bar
Temperatura acqua (ideale)	60 °C
Temperatura acqua (max)	70 °C

* Si consiglia una pressione uniforme.

ES

Comprobaciones periódicas

- ▶ En los caños de ducha y los latiguillos de conexión, compruebe periódicamente lo siguiente:
- Estanqueidad
- Corrosión
- Daño mecánico

- ▶ Use exclusivamente recambios originales.
- ▶ Si los latiguillos o caños están húmedos o gotean, sustitúyalos.
- ▶ Si los latiguillos o caños presentan zonas oxidadas o herrumbrosas, sustitúyalos.
- ▶ Si los latiguillos o caños presentan signos de daño mecánico, sustitúyalos.

- ▶ Enjuague a fondo todos los tubos antes de proceder con la instalación.

Datos de funcionamiento	Valor		
Presión de funcionamiento (ideal)	3 bares	45 PSI	300 kPa
Presión de funcionamiento (máx.)*	5 bares	70 PSI	500 kPa
Presión de funcionamiento (mín.)*	1 bar	14.5 PSI	100 kPa
Temperatura del agua (ideal)	60 °C	140 °F	
Temperatura del agua (máx.)	70 °C	158 °F	

* Se recomienda una presión homogénea.

Verificaçõ ves periódicas

▶ Verifique os tubos de ligação e do chuveiro periodicamente quanto ao seguinte:
- Estanqueidade à água
- Corrosão
- Danos mecânicos

▶ Utilize apenas peças sobresselentes originais.
▶ Substitua os tubos que estejam húmidos ou a pingar.
▶ Substitua os tubos com superfícies ferrugentas ou oxidadas.
▶ Substitua os tubos que mostrem sinais de danos mecânicos.

▶ Lave bem todos os tubos antes da instalação.

Dados de operação	Valor		
Pressão de operação (ideal)	3 bar	45 PSI	300 kPa
Pressão de operação (máx.)*	5 bar	70 PSI	500 kPa
Pressão de operação (min.)*	1 bar	14,5 PSI	100 kPa
Temperatura da água (ideal)	60°C	140°F	
Temperatura da água (máx.)	70°C	158°F	

* É recomendada uma pressão igual.

Περιοδικοί έλεγχοι

▶ Ελέγχετε τακτικά τις υδραυλικές συνδέσεις και τον εύκαμπτο σωλήνα του ντους για τα ακόλουθα:
- Στεγανότητα
- Διάβρωση
- Μηχανική βλάβη

▶ Χρησιμοποιείτε μόνο αυθεντικά ανταλλακτικά.
▶ Αντικαταστήστε σωλήνες με υγρασία ή σταγονίδια.
▶ Αντικαταστήστε σωλήνες με σκουριασμένες ή οξειδωμένες επιφάνειες.
▶ Αντικαταστήστε σωλήνες που παρουσιάζουν σημάδια μηχανικής βλάβης.

▶ Ρίξτε άφθονο νερό στους σωλήνες πριν την εγκατάσταση.

Δεδομένα λειτουργίας	Τιμή		
Πίεση λειτουργίας (ιδανικά)	3 bar	45 PSI	300 kPa
Πίεση λειτουργίας (μέγ.)*	5 bar	70 PSI	500 kPa
Πίεση λειτουργίας (ελάχ.)*	1 bar	14,5 PSI	100 kPa
Θερμοκρασία νερού (ιδανικά)	60°C	140°F	
Θερμοκρασία νερού (μέγ.)	70°C	158°F	

* Συστήνεται όμοια πίεση.

DA

Periodisk kontrol

▶ Undersøg forbindelse og bruseslanger periodisk for følgende:
- Vandtæthed
- Tæring
- Mekanisk skade

▶ Brug udelukkende originale reservedele.
▶ Udskift fugtige eller dryppende slanger.
▶ Udskift slanger med rustbelagte eller oxiderede overflader.
▶ Udskift slanger med tegn på mekanisk skade.

▶ Skyl alle rør grundigt igennem før installation.

Driftsdata	Værdi		
Driftstryk (ideelt)	3 bar	45 PSI	300 kPa
Driftstryk (maks.)*	5 bar	70 PSI	500 kPa
Driftstryk (min.)*	1 bar	14,5 PSI	100 kPa
Vandtemperatur (ideel)	60 °C	140 °F	
Vandtemperatur (maks.)	70 °C	158 °F	

* Ens tryk anbefales.

NO

Jevnlige kontroller

▶ Kontroller koblinger og dusjslanger jevnlig for følgende:
- Vanntetthet
- Korrosjon
- Mekanisk skade

▶ Bare bruk originale reservedeler.
▶ Skift ut fuktige eller dryppende slanger.
▶ Skift ut slanger med rustne eller oksiderte overflater.
▶ Skift ut slanger som viser tegn på mekanisk skade.

▶ Skyll grundig gjennom alle rør før installasjon.

Driftsdata	Verdi		
Driftstrykk (ideelt)	3 bar	45 PSI	300 kPa
Driftstrykk (maks.)*	5 bar	70 PSI	500 kPa
Driftstrykk (min.)*	1 bar	14.5 PSI	100 kPa
Vanntemperatur (ideell)	60 °C	140 °F	
Vanntemperatur (maks.)	70 °C	158 °F	

* Likt trykk anbefales.

Regelbundna kontroller

▶ Kontrollera regelbundet anslutningen och duschslangarna med avseende på följande:
- Vattentäthet
- Korrosion
- Mekanisk skada

▶ Använd endast originalreservdelar.
▶ Byt ut fuktiga eller droppande slangar.
▶ Byt ut slangar med rostiga eller oxiderade ytor.
▶ Byt ut slangar som visar tecken på mekanisk skada.

▶ Spola grundligt alla rör före installation.

Driftdata	Värde		
Driftstryck (idealiskt)	3 bar	45 PSI	300 kPa
Driftstryck (max.)*	5 bar	70 PSI	500 kPa
Driftstryck (min.)*	1 bar	14,5 PSI	100 kPa
Vattentemperatur (idealisk)	60 °C	140 °F	
Vattentemperatur (max.)	70 °C	158 °F	

* Lika tryck rekommenderas.

Määräaikaistarkastukset

▶ Tarkasta liitokset ja suihkuletkut säännöllisesti seuraavien seikkojen varalta:
- Vesitiiviys
- Korroosio
- Mekaaniset vauriot

▶ Käytä vain alkuperäisiä varaosia.
▶ Vaihda kosteat tai valuvat letkut uusiin.
▶ Vaihda letkut, joiden pinta on ruosteessa tai hapettunut.
▶ Vaihda letkut, joissa näkyy mekaanisia vaurioita.

▶ Huuhtele kaikki putket huolellisesti ennen asennusta.

Käyttötiedot	Arvo		
Käyttöpaine (sopivin)	3 bar	45 PSI	300 kPa
Käyttöpaine (maksimi)*	5 bar	70 PSI	500 kPa
Käyttöpaine (minimi)*	1 bar	14,5 PSI	100 kPa
Veden lämpötila (sopivin)	60 °C	140 °F	
Veden lämpötila (maksimi)	70 °C	158 °F	

* Tasainen paine on suositeltava.

LT

Reguliarūs patikrinimai

▶ Periodiškai patikrinkite, ar jungtys ir dušų žarna neturi šių požymių:
- Nesandarumas
- Korozija
- Mechaniniai pažeidimai

▶ Naudokite tik originalias atsargines dalis.
▶ Drėgnas ar vandenį leidžiančias žarnas pakeiskite.
▶ Pakeiskite žarnas, kurių paviršius surūdijęs arba oksidavęsis.
▶ Pakeiskite mechaninių pažeidimų požymius turinčias žarnas.

▶ Prieš montavimą visus vamzdžius gerai praplaukite.

Eksploataciniai duomenys	Vertė		
Darbinis slėgis (idealus)	3 barai	45 PSI	300 kPa
Darbinis slėgis (maks.)*	5 barai	70 PSI	500 kPa
Darbinis slėgis (maž.)*	1 baras	14,5 PSI	100 kPa
Vandens temperatūra (ideali)	60 °C	140 °F	
Vandens temperatūra (didž.)	70 °C	158 °F	

* Rekomenduojamas vienodas slėgis.

LV

Regulāras pārbaudes

▶ Savienojumiem un dušas šļūtenēm regulāri jāpārbauda:
- ūdensnecaurlaidība;
- korozijas pazīmes;
- mehānisku bojājumu pazīmes.

▶ Izmantojiet tikai oriģinālās rezerves daļas.
▶ Nomainiet mitrās vai pilošās šļūtenes.
▶ Nomainiet šļūtenes, ja uz to virsmas redzamas rūsas vai oksidācijas pēdas.
▶ Nomainiet šļūtenes, ja tām redzamas mehānisku bojājumu pēdas.

▶ Pirms uzstādīšanas kārtīgi izskalojiet visas caurules.

Tehniskie dati	Vērtība		
Darbības spiediens (ideālais)	3 bar	45 PSI	300 kPa
Darbības spiediens (maks.)*	5 bar	70 PSI	500 kPa
Darbības spiediens (min.)*	1 bar	14,5 PSI	100 kPa
Ūdens temperatūra (ideālā)	60 °C	140 °F	
Ūdens temperatūra (maks.)	70 °C	158 °F	

* Leteicams vienmērīgs spiediens.

Perioodilised kontrollid

▶ Kontrollige ühendust ja dušivoolikuid perioodiliselt järgneva osas:
- veetihedus
- korrosioon
- mehaanilised kahjustused

▶ Kasutage ainult originaalvaruosi.
▶ Asendage niisked või tilkuvad voolikud.
▶ Asendage roostese või oksüdeerunud pinnaga voolikud.
▶ Asendage mehaaniliste kahjustustega voolikud.

▶ Loputage enne paigaldamist torud korralikult läbi.

Tööandmed	Väärtus		
Töösurve (ideaalne)	3 baari	45 PSI	300 kPa
Töösurve (max)*	5 baari	70 PSI	500 kPa
Töösurve (min)*	1 baar	14,5 PSI	100 kPa
Vee temperatuur (ideaalne)	60°C	140 F	
Vee temperatuur (max)	70°C	158 F	

* Soovituslik on võrdne surve.

Pravidelné kontroly

▶ Pravidelně kontrolujte připojovací hadičky a hadičky spršek:
- zda jsou vodotěsné;
- zda nejsou zkorodované;
- zda nejsou mechanicky poškozené.

▶ Používejte pouze originální náhradní díly.
▶ Vyměňte vlhké nebo kapající hadičky.
▶ Vyměňte hadičky s rezavým nebo zoxidovaným povrchem.
▶ Vyměňte hadičky, které vykazují známky mechanického poškození.

▶ Před montáží důkladně propláchněte všechny trubky.

Provozní údaje	Hodnota		
Provozní tlak (ideální)	3 bar	45 PSI	300 kPa
Provozní tlak (max.)*	5 bar	70 PSI	500 kPa
Provozní tlak (min.)*	1 bar	14,5 PSI	100 kPa
Teplota vody (ideální)	60 °C	140 °F	
Teplota vody (max.)	70 °C	158 °F	

* Doporučuje se vyrovnaný tlak.

PL

Kontrola okresowa

▶ Sprawdzać węże przyłączeniowe i węże do wyciąganej wylewki pod kątem:
- wodoszczelności,
- korozji,
- uszkodzeń mechanicznych.

▶ Używać wyłącznie oryginalnych części zamiennych.
▶ Wymienić nasiąknięte lub nieszczelne węże.
▶ Wymienić węże, których powierzchnia jest skorodowana lub utleniona.
▶ Wymienić węże, na których widoczne są uszkodzenia mechaniczne.

▶ Przed montażem dokładnie przepłukać wszystkie rury.

Dane eksploatacyjne	Wartość
Ciśnienie robocze (optymalne)	3 bary
Ciśnienie robocze (maks.)*	5 barów
Ciśnienie robocze (min.)*	1 bar
Temperatura wody (optymalna)	60°C
Temperatura wody (maks.)	70°C

* Wartości ciśnienia powinny być jednakowe.

SK

Pravidelné kontroly

▶ Pravidelne preverte spojovacie a sprchovacie hadice vzhľadom na:
- Vodotesnosť
- Koróziu
- Mechanické poškodenie

▶ Používajte iba originálne náhradné diely.
▶ Vymeňte vlhké alebo netesniace hadice.
▶ Vymeňte hadice s hrdzavým alebo zoxidovaným povrchom.
▶ Vymeňte hadice, ktoré majú známky mechanického poškodenia.

▶ Dôkladne prepláchnite všetky hadice pred inštaláciou.

Prevádzkové údaje	Hodnota		
Prevádzkový tlak (ideálny)	3 bary	45 PSI	300 kPa
Prevádzkový tlak (max.)*	5 barov	70 PSI	500 kPa
Prevádzkový tlak (min.)*	1 bar	14,5 PSI	100 kPa
Teplota vody (ideálna)	60 °C	140 °F	
Teplota vody (max.)	70 °C	158 °F	

* Odporúča sa rovnaký tlak.

Intervalni pregledi

▶ Povezavo in cevi tuša preverite glede naslednjega:
- vodotesnost;
- korozija;
- mehanske poškodbe.

▶ Uporabljajte samo originalne rezervne dele.
▶ Zamenjajte vlažne cevi oz. cevi, ki puščajo.
▶ Zamenjajte cevi z zarjavelimi ali oksidiranimi površinami.
▶ Zamenjajte cevi, ki kažejo znake mehanskih poškodb.

▶ Pred namestitvijo vse cevi temeljito izperite.

Delovni podatki	Vrednost		
Delovni tlak (idealen)	3 bari	45 PSI	300 kPa
Delovni tlak (najv.)*	5 barov	70 PSI	500 kPa
Delovni tlak (najm.)*	1 bar	14,5 PSI	100 kPa
Temperatura vode (idealna)	60 °C	140 °F	
Temperatura vode (najv.)	70 °C	158 °F	

* Priporočen je enakomeren tlak.

Redovne provere

▶ Kod priključka i creva tuša redovno proveravati sledeće:
- Vodootpornost
- Korozija
- Mehaničko oštećenje

▶ Koristiti samo originalne rezervne delove.
▶ Zameniti creva za paru ili kapanje.
▶ Zameniti creva sa zarđalim ili oksidiranim površinama.
▶ Zameniti creva na kojima postoje znakovi mehaničkog oštećenja.

▶ Temeljno isprati sva creva pre instalacije.

Radni parametri	Vrednost		
Radni pritisak (idealni)	3 bara	45 PSI	300 kPa
Radni pritisak (maks.)*	5 bara	70 PSI	500 kPa
Radni pritisak (min.)*	1 bar	14,5 PSI	100 kPa
Temperatura vode (idealna)	60 °C	140 °F	
Temperatura vode (maks.)	70 °C	158 °F	

* Preporučuje se podjednaki pritisak.

HU

Rendszeres ellenőrzések

▶ Rendszeresen ellenőrizze a csatlakozót és a zuhanytömlőt a következők tekintetében:
- vízszivárgás
- korrózió
- mechanikus sérülés

▶ Kizárólag eredeti pótalkatrészeket használjon.
▶ Cserélje ki a szivárgó vagy csöpögő tömlőket.
▶ Cserélje ki a rozsdás vagy oxidált felületű tömlőket.
▶ Cserélje ki a tömlőket, ha mechanikus sérülés van rajtuk.

▶ Szerelés előtt öblítse át alaposan a tömőket.

Üzemi adatok	Érték		
Üzemi nyomás (ideális)	3 bar	45 psi	300 kPa
Üzemi nyomás (max.)*	5 bar	70 psi	500 kPa
Üzemi nyomás (min.)*	1 bar	14,5 psi	100 kPa
Vízhőmérséklet (ideális)	60 °C	140 °F	
Vízhőmérséklet (max.)	70 °C	158 °F	

* Állandó nyomás biztosítása ajánlott.

HR

Povremene provjere

▶ Povremeno provjerite spoj i crijeva za tuševe s obzirom na sljedeće:
- Vodonepropusnost
- Korozija
- Mehanička oštećenja

▶ Upotrebljavajte samo originalne rezervne dijelove.
▶ Zamijenite crijeva koja su vlažna ili cure.
▶ Zamijenite crijeva s hrđavim ili oksidiranim površinama.
▶ Zamijenite crijeva koja pokazuju znakove mehaničkog oštećenja.

▶ Prije instalacije temeljito isperite sve cijevi.

Radni podaci	Vrijednost		
Radni tlak (idealni)	3 bar	45 PSI	300 kPa
Radni tlak (maks.)*	5 bar	70 PSI	500 kPa
Radni tlak (min.)*	1 bar	14,5 PSI	100 kPa
Temperatura vode (idealna)	60 °C	140 °F	
Temperatura vode (maks.)	70 °C	158 °F	

* Preporučuje se jednak tlak.

Verificări periodice

▶ Verificați periodic conexiunile și orificiile dușului pentru următoarele:
- Etanșeitate
- Coroziune
- Defecțiuni mecanice

▶ Utilizați numai piesele originale de schimb.
▶ Înlocuiți furtunurile deteriorate sau care picură.
▶ Înlocuiți furtunurile ruginite sau cu suprafața oxidată.
▶ Înlocuiți furtunurile care arată semne de deteriorare mecanică.

▶ Înainte de instalare evacuați complet apa din conducte.

Date de operare	Valoare		
Presiunea de operare (ideală)	3 bari	45 PSI	300 kPa
Presiunea de operare (max.)*	5 bari	70 PSI	500 kPa
Presiunea de operare (min.)*	1 bar	14,5 PSI	100 kPa
Temperatura apei (ideală)	60 °C	140 °F	
Temperatura apei (max.)	70 °C	158 °F	

* Se recomandă presiune constantă.

Периодични проверки

▶ Редовно проверявайте свързващите маркучи и маркучите на батерията за следното:
- Водонепропускливост
- Корозия
- Механични повреди

▶ Използвайте само оригинални резервни части.
▶ Подменяйте влажни или капещи маркучи.
▶ Подменяйте маркучи с ръждясали или окислени повърхности.
▶ Подменяйте маркучи с признаци за механична повреда.

▶ Продухайте внимателно всички тръби преди монтаж.

Данни за експлоатация	Стойност		
Работно налягане (оптимално)	3 бара	45 PSI	300 kPa
Работно налягане (макс.)*	5 бара	70 PSI	500 kPa
Работно налягане (мин.)*	1 бар	14,5 PSI	100 kPa
Температура на водата (оптимална)	60 °C	140 °F	
Температура на водата (макс.)	70 °C	158 °F	

* Препоръчва се равномерно налягане.

UK

Періодичні перевірки

▶ Час від часу слід перевіряти з'єднання та сантехнічні шланги на наявність таких ознак:
- порушення герметичності;
- корозія;
- механічні пошкодження.

▶ Використовуйте лише оригінальні запасні частини.
▶ Замінюйте відсирілі шланги та шланги, що протікають.
▶ Замінюйте шланги з іржавими поверхнями та поверхнями, що окислилися.
▶ Замінюйте шланги з ознаками механічних пошкоджень.

▶ Перед встановленням крана слід ретельно промити всі труби.

Техніко-експлуатаційні дані	Значення		
Робочий тиск (ідеальний)	3 бар	45 фунтів/кв. дюйм	300 кПа
Робочий тиск (макс.)*	5 бар	70 фунтів/кв. дюйм	500 кПа
Робочий тиск (мін.)*	1 бар	14,5 фунта/кв. дюйм	100 кПа
Температура води (ідеальна)	60° C	140° F	
Температура води (макс.)	70° C	158° F	

* Рекомендовано застосовувати однаковий тиск.

RU

Периодические проверки

▶ Время от времени следует проверять соединения и сантехнические шланги на наличие следующих признаков:
- нарушение герметичности;
- коррозия;
- механические повреждения.

▶ Используйте только оригинальные запасные части.
▶ Осуществляйте замену отсыревших или протекающих шлангов.
▶ Осуществляйте замену шлангов со ржавыми или окислившимися поверхностями.
▶ Осуществляйте замену шлангов с признаками механических повреждений.

▶ Перед установкой крана необходимо тщательно промыть все трубы.

Технико-эксплуатационные данные	Значение		
Рабочее давление (идеальное)	3 бар	45 фунтов/кв. дюйм	300 кПа
Рабочее давление (макс.)*	5 бар	70 фунтов/кв. дюйм	500 кПа
Рабочее давление (мин.)*	1 бар	14,5 фунта/кв. дюйм	100 кПа
Температура воды (идеальная)	60° C	140° F	
Температура воды (макс.)	70° C	158° F	

* Рекомендовано применять одинаковое давление.

Periyodik kontroller

▶ Bağlantı ve duş hortumlarını periyodik olarak aşağıdakiler bakımından kontrol edin:
- Su geçirmezlik
- Korozyon
- Fiziksel hasar

▶ Sadece orijinal yedek parçaları kullanın.
▶ Nemli veya su damlatan hortumları değiştirin.
▶ Yüzeyleri paslı veya oksitlenmiş olan hortumları değiştirin.
▶ Fiziksel hasar belirtisi gösteren hortumları değiştirin.

▶ Monte etmeden önce tüm boruları iyice yıkayın.

Çalışma verileri	Değer		
Çalışma basıncı (ideal)	3 bar	45 PSI	300 kPa
Çalışma basıncı (maks.)*	5 bar	70 PSI	500 kPa
Çalışma basıncı (min.)*	1 bar	14,5 PSI	100 kPa
Su sıcaklığı (ideal)	60°C	140°F	
Su sıcaklığı (maks.)	70°C	158°F	

* Eşit basınç tavsiye edilir.

定期检查

▶ 定期检查连接和淋浴软管的以下方面：
- 不透水性
- 腐蚀程度
- 机械损伤

▶ 仅使用原厂备件。
▶ 更换潮湿或滴水的软管。
▶ 更换表面生锈或氧化的软管。
▶ 更换有机械损伤迹象的软管。

▶ 在安装前彻底冲洗所有管道。

操作数据	值		
操作压力（理想值）	3 bar	45 PSI	300 kPa
操作压力（最大值）*	5 bar	70 PSI	500 kPa
操作压力（最小值）*	1 bar	14.5 PSI	100 kPa
水温（理想值）	60°C	140°F	
水温（最高值）	70°C	158°F	

*建议使用等压。

الفحوصات الدورية

◀ تحقق من خراطيم حوض الاستحمام ووصلاتها بشكل دوري بحثًا عن الأمور التالية:
- إحكام الربط
- التآكل
- التلف الميكانيكي

◀ استخدام قطع الغيار الأصلية فقط.
◀ استبدال الخراطيم التالفة أو المشققة.
◀ استبدال الخراطيم الصدئة أو الأسطح المؤكسدة.
◀ استبدال الخراطيم التي يظهر عليها علامات التلف الميكانيكي.

◀ مسح جميع الأنابيب جيدًا قبل التركيب.

بيانات التشغيل	القيمة		
ضغط التشغيل (المثالي)	٣ بار	٤٥ رطلاً لكل بوصة مربعة	٣٠٠ كيلو باسكال
ضغط التشغيل (الحد الأقصى)*	٥ بار	٧٠ رطلاً لكل بوصة مربعة	٥٠٠ كيلو باسكال
ضغط التشغيل (الحد الأدنى)*	١ بار	١٤,٥ رطل لكل بوصة المربعة	١٠٠ كيلو باسكال
درجة حرارة الماء (المثالية)	٦٠ درجة سليزيوس	١٤٠ درجة فهرنهايت	
درجة حرارة الماء (الحد الأقصى)	٧٠ درجة سليزيوس	١٥٨ درجة فهرنهايت	

* ينصح باستخدام الضغط المتعادل.

A

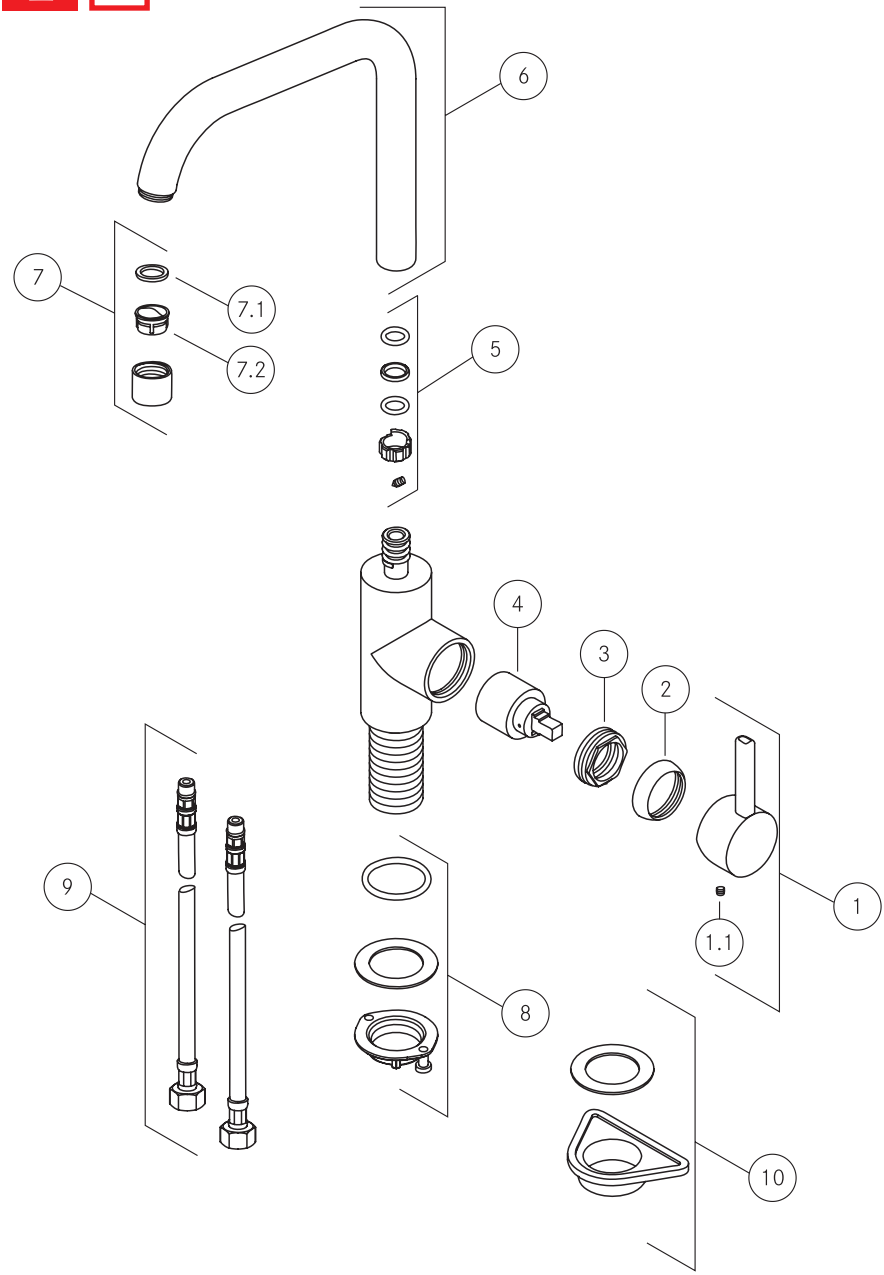

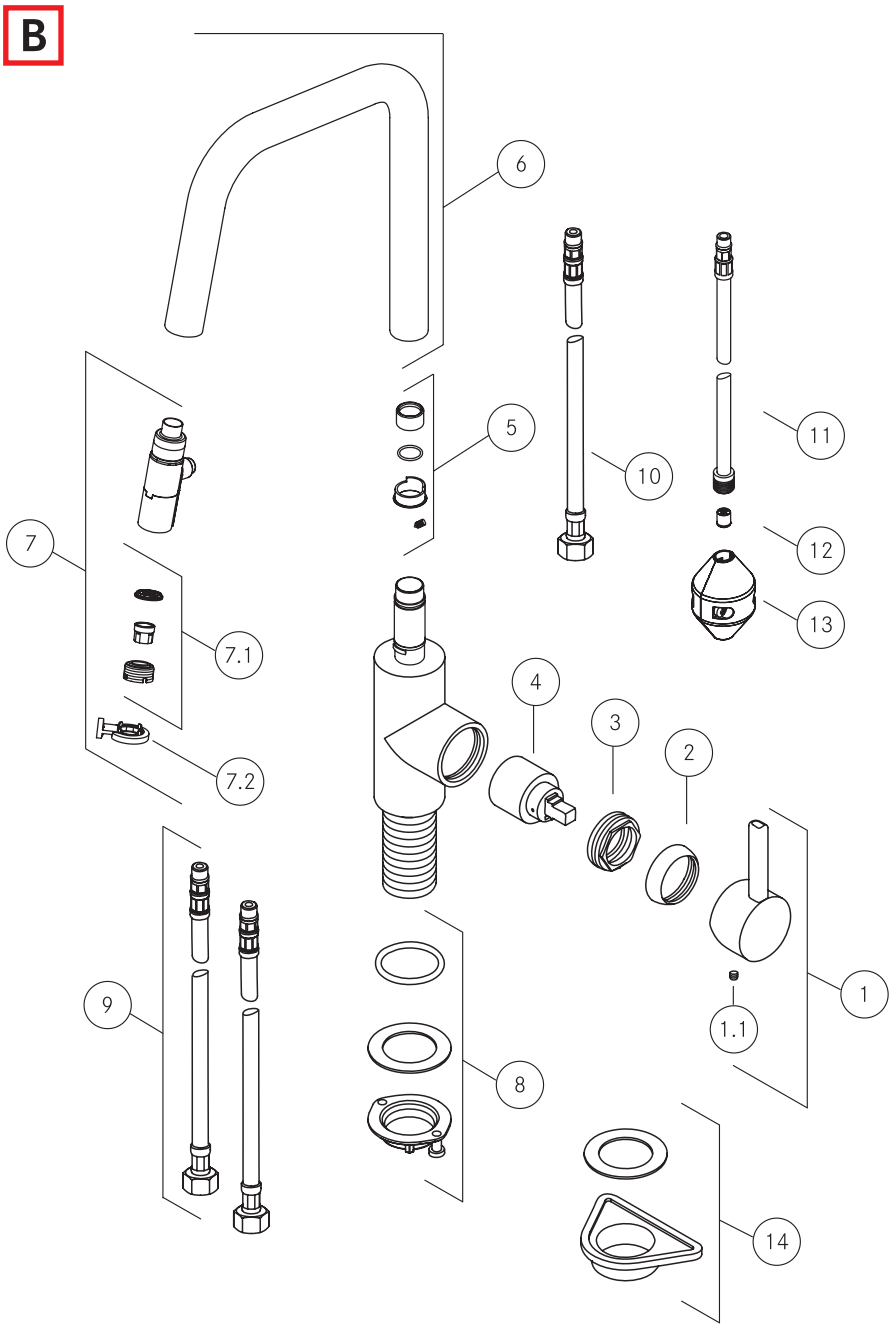
B
6
5
10
11
12
13
7
7.1
7.2
4
3
2
1
1.1
9
8
14

www.franke.com

Argentina
Industrias Spar San Luis S.A.
Buenos Aires 1008
Phone +54 11 4311 7655

Belgium
Franke N.V.
9400 Ninove
Phone +32 54 310 111

Brazil
Franke Sistemas de
Cozinhas do Brasil Ltda.
89219-512 Joinville, SC
Phone +55 47 3431 0501

Canada
Franke Kindred Canada Ltd.
Midland, ON L4R 4K9
Phone +1 866 687 7465

China
Franke (China) Kitchen
Systems Co., Ltd.
Heshan, Guangdong,
529700
Hotline 400 882 9898

Czech Republic
Franke s.r.o.
190 00 Praha 9
Phone +420 281 090 411

Denmark
Franke KS Denmark
8520 Lystrup
Phone +45 8624 9024

Egypt
Franke Kitchen Systems
Egypt S.A.E.
6th of October City
Hotline 16828

Finland
Franke Finland Oy
76850 Naarajärvi
Phone +358 15 341 11

France
Franke France S.A.S.
60230 Chambly
Phone +33 130 289 400

Germany
Franke GmbH
79713 Bad Säckingen
Phone +49 7761 52 0

Greece
Franke Hellas S.A.
19003 Markopoulo Attikis
(Athens)
Phone +30 22991 500 00

Hong Kong SAR
Franke Asia Hong Kong
Causeway Bay
Phone +852 3184 1900

India
Franke Faber India Pvt Ltd.
Aurangabad - 431 136
Phone 1800 209 3484

Italy
Franke S.p.A.
37019 Peschiera del Garda
Numero Verde 800 359 359

Kazakhstan
Franke Kazakhstan Ltd.
040918 Almaty City
Phone +7 727 297 3812

Morocco
Franke Kitchen System SARL
21 000 Casablanca
Phone +212 522 674 200

Norway
Franke KS Norway
8520 Lystrup, Denmark
Phone +47 35 566 450

Poland
Franke Polska Sp. z o.o.
05-090 Raszyn
Phone +48 22 711 6700

Portugal
Franke Portugal S.A.
2735-531 Cacém
Phone +351 21 426 9670

Romania
Franke Romania SRL
Pantelimon 077145
Phone +40 21 350 1550

Russia
Franke Russia GmbH
199106 St. Petersburg
Phone +7 812 703 1540

Slovak Republic
Franke Slovakia s.r.o.
010 01 Žilina
Phone +421 41 733 6200

South Africa
Franke South Africa
Durban 4052
Phone +27 31 450 6300

Spain
Franke España S.A.U.
08174 Sant Cugat del Vallès
Phone +34 93 565 3535

Sweden
Franke Futurum AB
930 47 Byske
Phone +46 912 405 00

Switzerland
Franke Küchentechnik AG
4663 Aarburg
Phone +41 800 583 243

Thailand
Franke (Thailand) Co., Ltd.
Bangkok 10110
Phone +66 2 013 7900

The Netherlands
Franke Nederland B.V.
5700 AD Helmond
Phone +31 492 585 111

Turkey
Franke Mutfak ve Banyo
Sistemleri Sanayi ve
Ticaret A.S.
41400 Gebze Kocaeli
Phone +90 262 644 6595

Ukraine
Franke Ukraina LLC
02081 Kyiv
Phone +38 044 492 0015

United Arab Emirates
Franke LLC
Ras Al Khaimah
Phone +971 7 203 4700

United Kingdom
Franke UK Ltd.
Manchester M22 5WB
Phone +44 161 436 6280

USA
Franke Kitchen Systems LLC
Smyrna, TN 37167
Phone 800 626 5771

© Franke Technology and Trademark Ltd., Switzerland | 2018-06, V01 | ID: 20109311

FRANKE