I	Schema Elettrico	**NL**	Schema Electrisch
GB	Electric Diagram	**E**	Esquema Eléctrico
F	Schéma Electrique	**PT**	Esquema Eléctrico
D	Schema Elektrisch	**TR**	Elektrik Şeması
PL	Schemat Elektryczny		

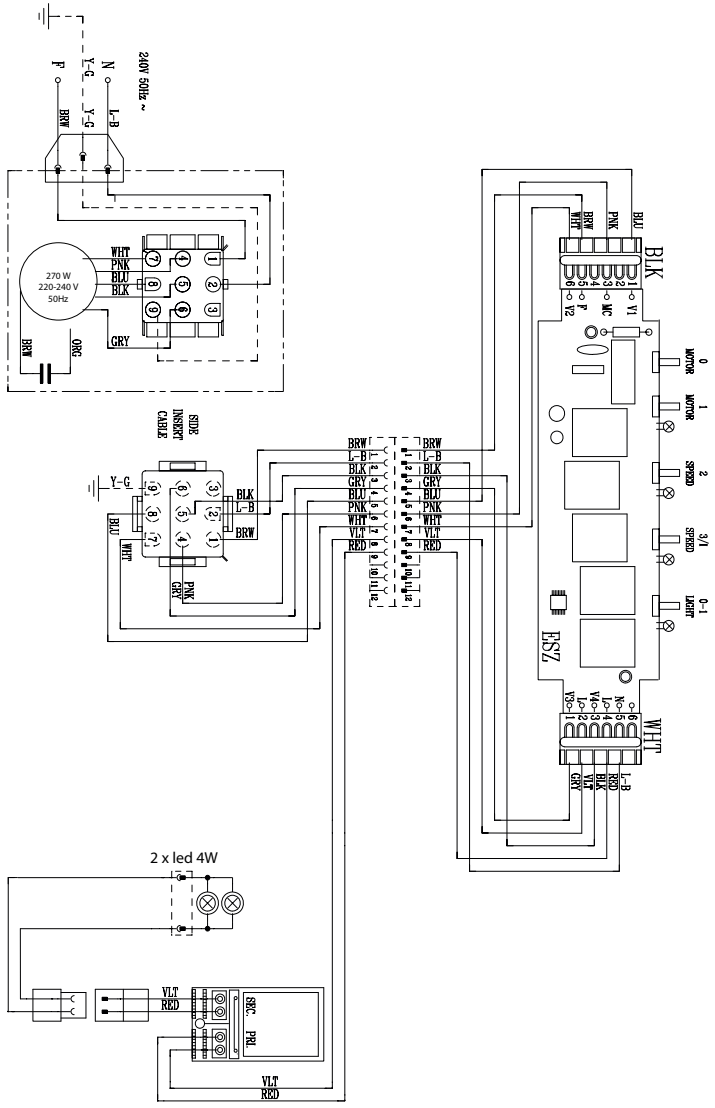

I	Schema Elettrico	**NL**	Schema Electrisch
GB	Electric Diagram	**E**	Esquema Eléctrico
F	Schéma Electrique	**PT**	Esquema Eléctrico
D	Schema Elektrisch	**TR**	Elektrik Şeması
PL	Schemat Elektryczny		

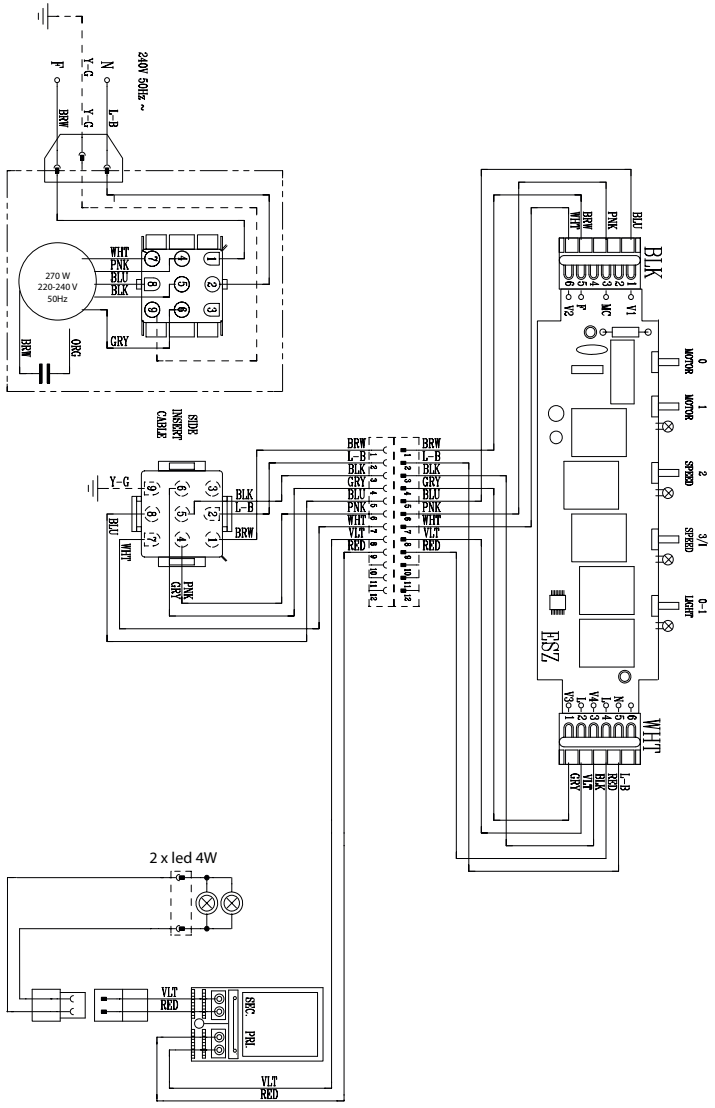

SE_991.0643.480 - 230712 - D000000007598_01 - H90_1126 r1